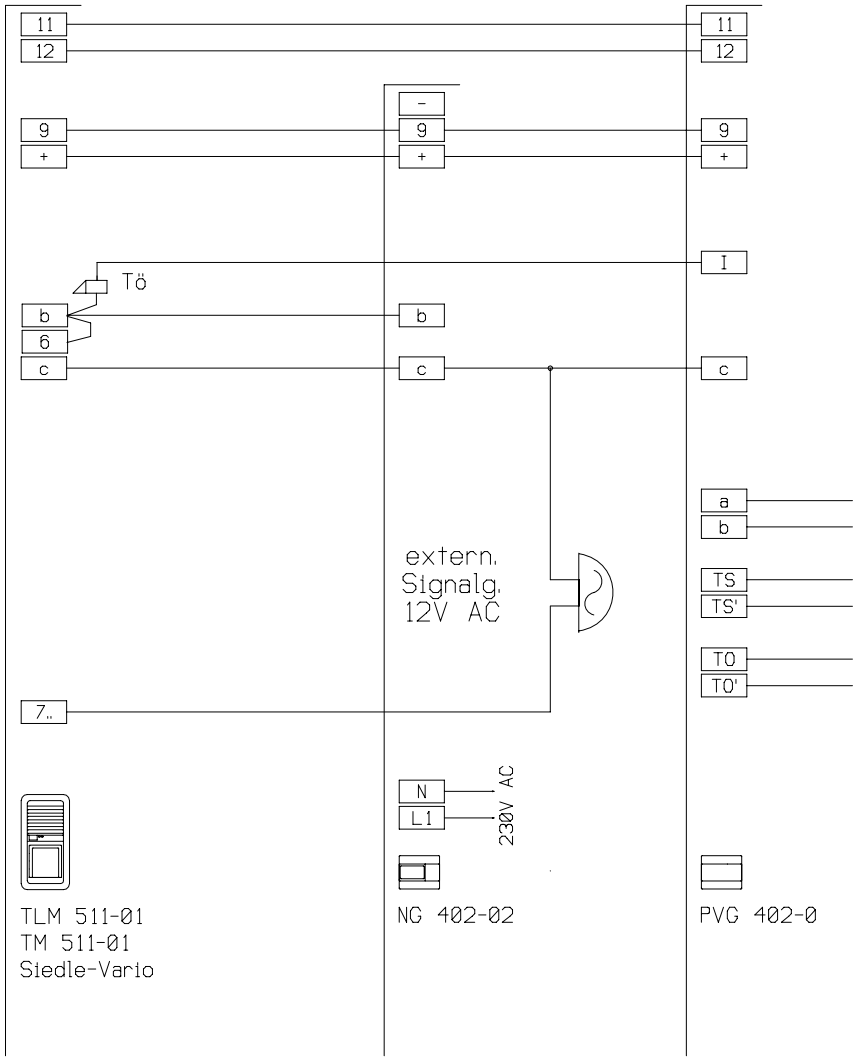

FTA-Schnittstelle des PVG 402-0
nach Postdefinition FTZ 123 D 12

a	Teilnehmersatz	
b	gleichstromfrei	×
TO	TÖ-Kontakt	
TO`	potentialfrei	*
TS	Einschaltkontakt	
TS`	potentialfrei	*

im Sprechbetrieb o.ä.!

x=keine Wählimpulse, keine Gleichspannung, nur NF-Signal
Falls die a/b-Ader nicht gleichstromfrei, ist die Steckbrücke BR2 (neben a-Anschlußklemme) in dem PVG 402-0 im spannungslosen Zustand zu entfernen !

*=Potentialfreie Einschaltkontakt

Telefonanlage:

Teilnehmersatz	a	
	b	
Einschaltkontakt	TS	
	TS'	
Türöffnerkontakt	TO	
	TO'	

b* wird nur benötigt bei optischer Anzeige und ZGO

Geprüft :	Name	Datum : 01.01.99	AS-Plan-Nr.	Maßst: %
Bearbeiter :	B.Willmann	Datum : 10.11.01		Blatt: 1/1
SSS SIEDLE S.Siedle & Söhne 78120 Furtwangen			AS-TFE-53-1 AS-TFE-2-53-1	
			Dateiname : *.fcw	

CAD - Design FCAD32