SSS SIEDLE

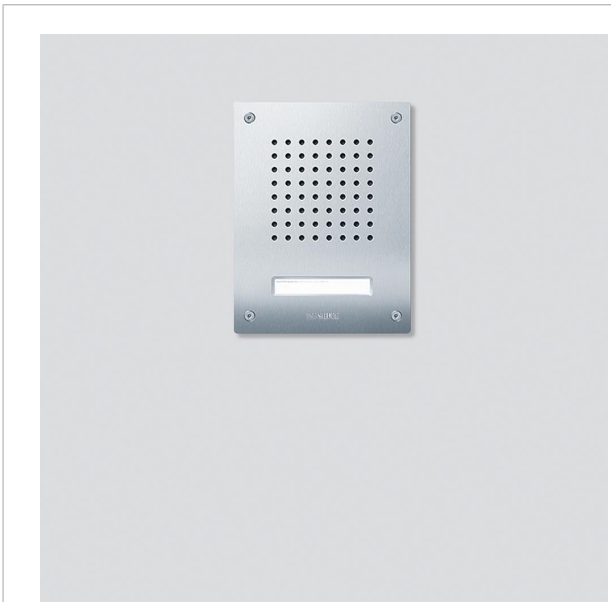

Siedle Classic Türstation Audio
CL 111-1 R-02

Seite 1

## Produktbeschreibung

Classic-Türstation für das 6+n System mit Edelstahl-Front, V4A gebürstet, ohne Gehäuse zur Montage auf vorhandenes Unterputzgehäuse „Größe A, B oder C“ der Baureihe TL 111.

## Technische Daten

| Bezeichnung | Abmessungen Frontplatte (mm) B x H x T |
|---|---|
| CL 111-1 R-02 | 171 x 224 x 2 |
| CL 111-2 R-02 | 171 x 277 x 2 |
| CL 111-3 R-02 | 171 x 277 x 2 |
| CL 111-4 R-02 | 171 x 356 x 2 |
| CL 111-5 R-02 | 171 x 356 x 2 |
| CL 111-6 R-02 | 171 x 356 x 2 |

## Artikelinformationen

| Artikel-Bezeichnung | Artikelbeschreibung | Farbe | KG | Artikel-Nr. |
|---|---|---|---|---|
| CL 111-1 R-02 | Siedle Classic Türstation Audio | Edelstahl gebürstet | D | 200042891-00 |
| CL 111-2 R-02 | Siedle Classic Türstation Audio | Edelstahl gebürstet | D | 200042892-00 |
| CL 111-3 R-02 | Siedle Classic Türstation Audio | Edelstahl gebürstet | D | 200042893-00 |
| CL 111-4 R-02 | Siedle Classic Türstation Audio | Edelstahl gebürstet | D | 200042894-00 |
| CL 111-5 R-02 | Siedle Classic Türstation Audio | Edelstahl gebürstet | D | 200042895-00 |
| CL 111-6 R-02 | Siedle Classic Türstation Audio | Edelstahl gebürstet | D | 200042896-00 |

Siedle Classic Türstation
Audio
CL 111-1 R-02



## Zubehör

| Artikel-Bezeichnung | Artikelbeschreibung | Farbe | KG | Artikel-Nr. |
|---|---|---|---|---|
| HTA 811-0 W | Haustelefon Analog | Weiß | C | 200039976-00 |
| NG 402-03 | Netzgerät | Schwarz | A | 200033590-00 |
| ZNSM/CL-02 | Zubehör Namensschild Metall Classic | Sonstiges | D | 200043063-00 |

## Ersatzteile

| Artikel-Bezeichnung | Artikelbeschreibung | Farbe | KG | Artikel-Nr. |
|---|---|---|---|---|
| CL 02 Siedle Classic | Taster komplett ohne Leiterplatte | Sonstiges | E | 200044537-00 |
| CL 02 Siedle Classic | Namensschild-Oberteil Ruftaste | Glasklar | E | 200029966-00 |
| CL 02-1 Siedle Classic | Leiterplatte Taster | Sonstiges | E | 200044533-00 |
| CL 02-2 Siedle Classic | Leiterplatte Taster | Sonstiges | E | 200044534-00 |
| CL 02-3 Siedle Classic | Leiterplatte Taster | Sonstiges | E | 200044535-00 |
| CL 02-4 Siedle Classic | Leiterplatte Taster | Sonstiges | E | 200044536-00 |
| TL 111/411-... | Bit für Zweilochschrauben Portavox | Sonstiges | E | 210007473-01 |

Siedle Classic Türstation
Audio
CL 111-1 R-02

Seite 3

## Zeichnungen / Montage

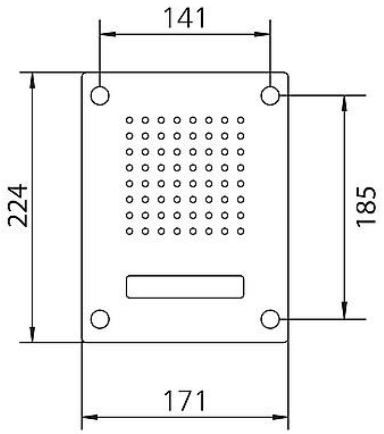


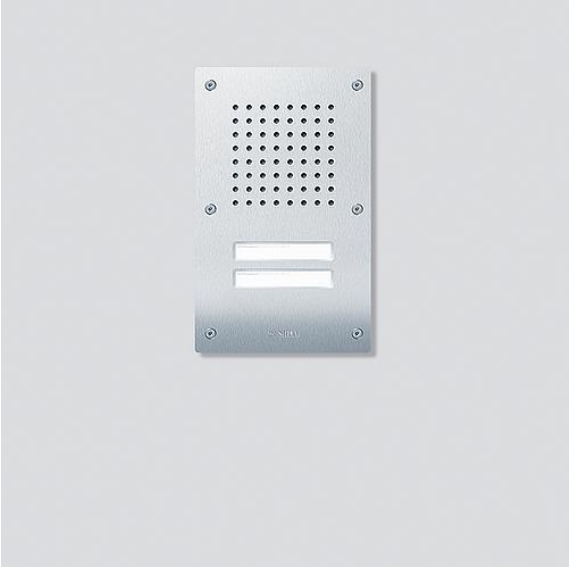

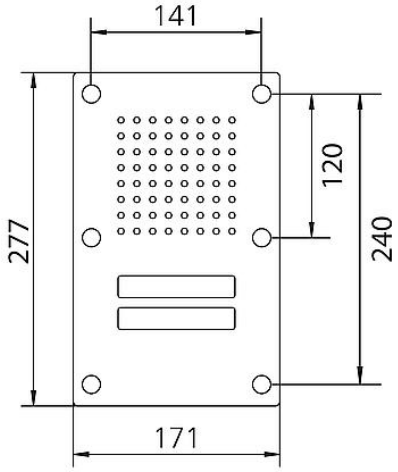

Siedle Classic Türstation
Audio
CL 111-1 R-02

Seite 4

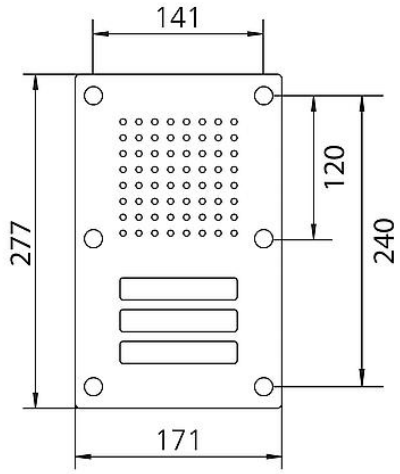

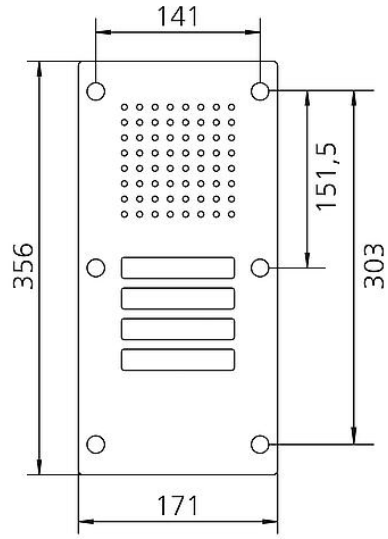

Siedle Classic Türstation
Audio
CL 111-1 R-02

Seite 5

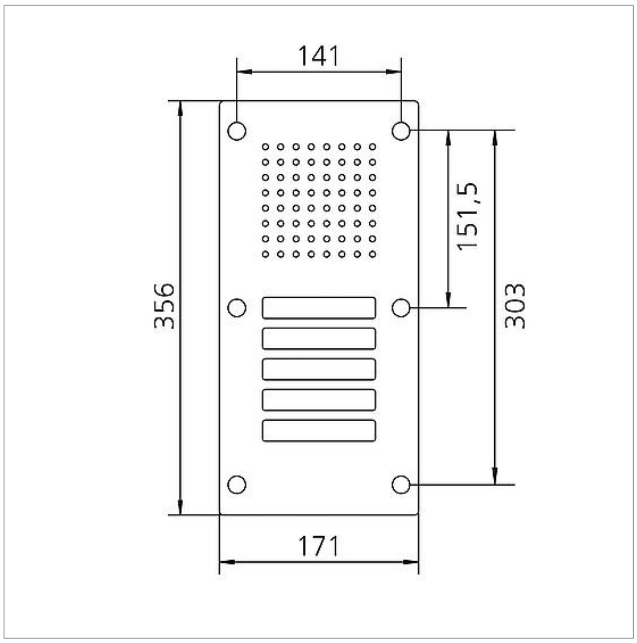

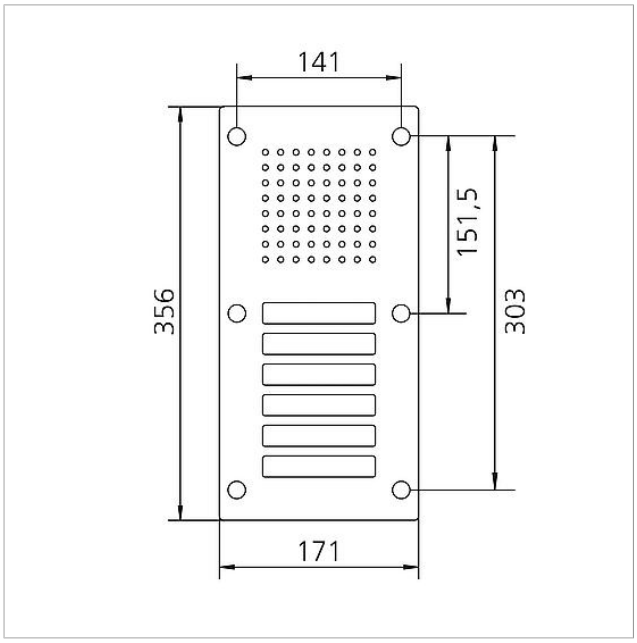

Siedle Classic Türstation
Audio
CL 111-1 R-02

Seite 6

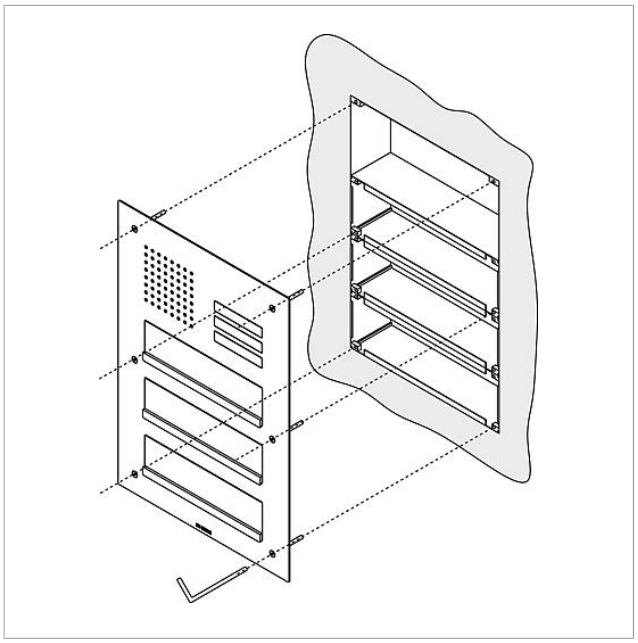

Siedle Classic Türstation
Audio
CL 111-1 R-02

Seite 7

## Weitere Dokumente

| | | | |
|---|---|---|---|
| CL 111-1...6 R-02 & CL 411 BD2A 01...03 R Classic-Türstation | Produktinformation | 1,2 MB | herunterladen |
| Hinweise und Tipps zur Pflege und Reinigung | Produktinformation | 327 kB | herunterladen |
| SHB 2000-0 Service-Manual | Systemhandbuch | 1,6 MB | herunterladen |
| Siedle Classic -02 | Konformitätserklärung | 7,7 MB | herunterladen |
| REACH und RoHs Konformität | Zusatzinformation | 109 kB | herunterladen |

S. Siedle & Söhne
Telefon- und
Telegrafenwerk OHG

Postfach 1155
78113 Furtwangen
Bregstraße 1
78120 Furtwangen

Telefon +49 7723 63-0
Telefax +49 7723
63-300
www.siedle.de
info@siedle.de