SSS SIEDLE

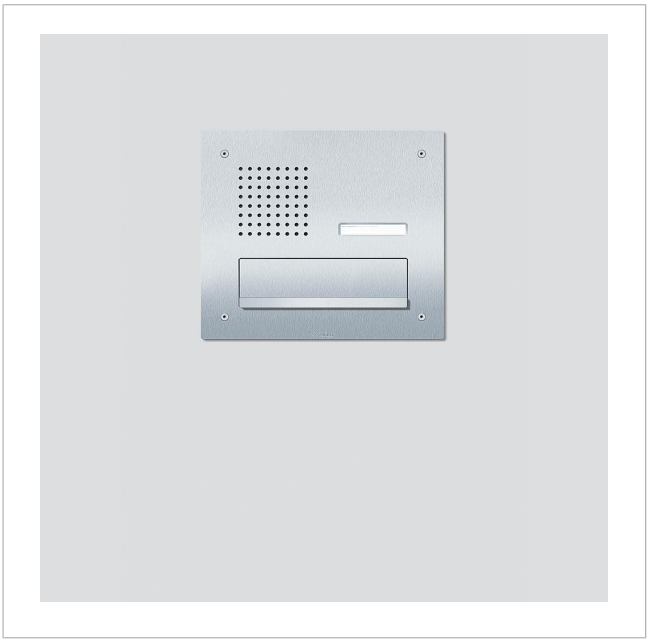

Siedle Classic
Durchwurfbriefkasten-
Front Audio
CL 411 BD2A 01 B

Produktbeschreibung

Classic-Durchwurfbriefkasten für den In-Home-Bus mit Edelstahl-Front, V4A gebürstet. Ausschließlich zur Montage auf vorhandenes Unterputzgehäuse der Baureihe TL 411.

Komponenten:
• Türlautsprecher CBTLE 050-… mit integriertem Lautsprecher und Mikrofon, Sprachlautstärke einstellbar
• 1-3 Ruftasten mit hinterleuchtetem Namensschild, frontseitig auswechselbar, akustische Rückmeldung beim Betätigen einer Ruftaste aktivierbar
• 1-3 Briefeinwurfklappen mit Griffleiste

Technische Daten

Bezeichnung	Abmessungen Frontplatte (mm) B x H x T
CL 411 BD2A 01 B	345 x 295,5 x 2
CL 411 BD2A 02 B	345 x 395,5 x 2
CL 411 BD2A 03 B	345 x 495,5 x 2

Artikelinformationen

Artikel-Bezeichnung	Artikelbeschreibung	Farbe	KG	Artikel-Nr.
CL 411 BD2A 01 B	Siedle Classic Durchwurfbriefkasten-Front Audio	Edelstahl gebürstet	D	200048177-00
CL 411 BD2A 02 B	Siedle Classic Durchwurfbriefkasten-Front Audio	Edelstahl gebürstet	D	200048180-00
CL 411 BD2A 03 B	Siedle Classic Durchwurfbriefkasten-Front Audio	Edelstahl gebürstet	D	200048183-00

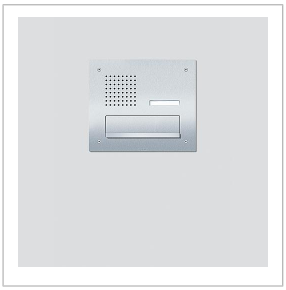

Siedle Classic
Durchwurfbriefkasten-
Front Audio
CL 411 BD2A 01 B

Zubehör

Artikel-Bezeichnung	Artikelbeschreibung	Farbe	KG	Artikel-Nr.
ZNSM/CL-02	Zubehör Namensschild Metall Classic	Sonstiges	D	200043063-00

Ersatzteile

Artikel-Bezeichnung	Artikelbeschreibung	Farbe	KG	Artikel-Nr.
CL 02 Siedle Classic	Namensschild-Oberteil Ruftaste	Glasklar	E	200029966-00
CL 02 Siedle Classic	Taster komplett ohne Leiterplatte	Sonstiges	E	200044537-00
CL 02-1 Siedle Classic	Leiterplatte Taster	Sonstiges	E	200044533-00
CL 02-2 Siedle Classic	Leiterplatte Taster	Sonstiges	E	200044534-00
CL 02-3 Siedle Classic	Leiterplatte Taster	Sonstiges	E	200044535-00
TL 111/411-...	Bit für Zweilochschrauben Portavox	Sonstiges	E	210007473-01

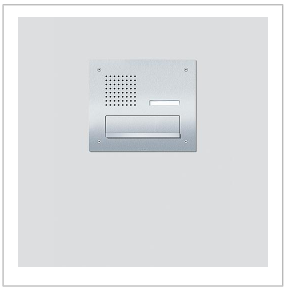

Siedle Classic
Durchwurfbriefkasten-
Front Audio
CL 411 BD2A 01 B

Zeichnungen / Montage

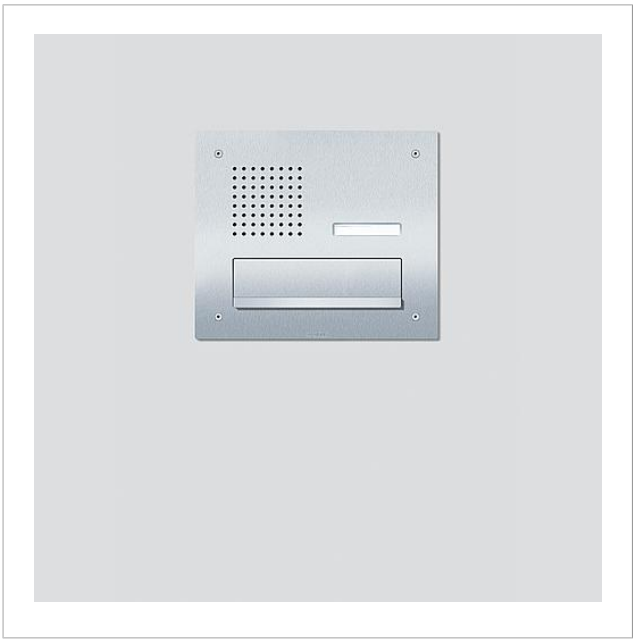

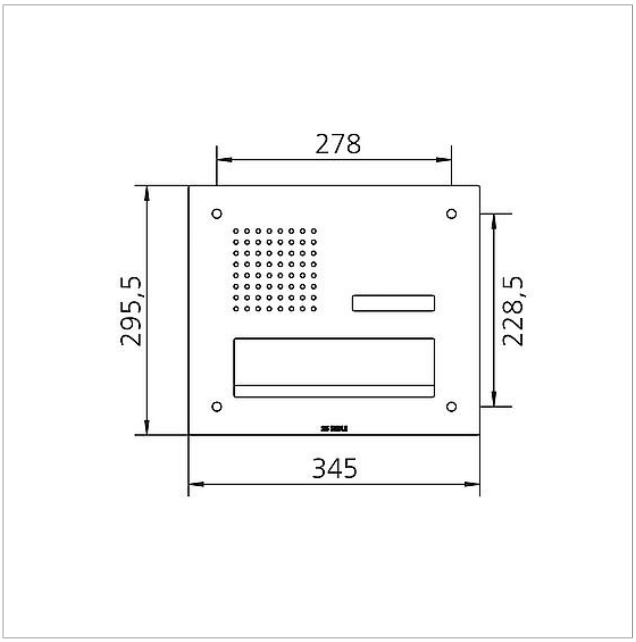

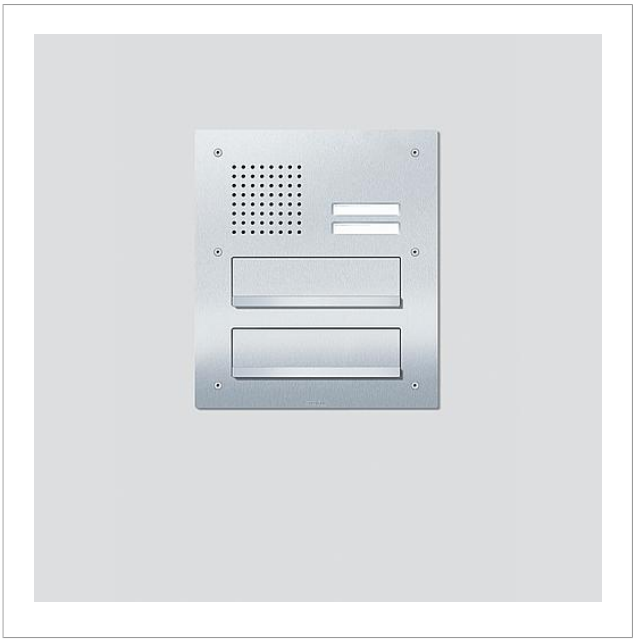

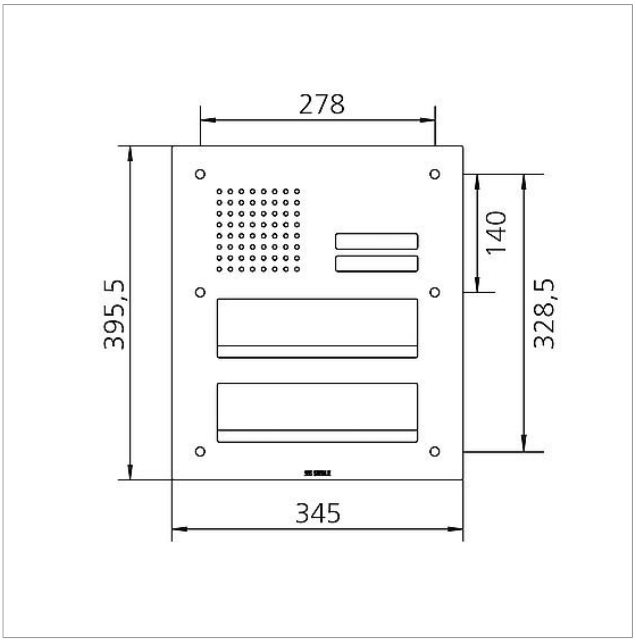

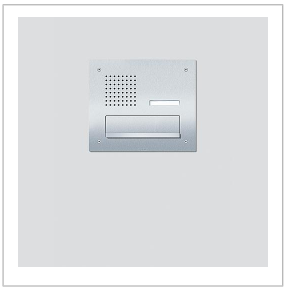

Siedle Classic
Durchwurfbriefkasten-
Front Audio
CL 411 BD2A 01 B

Seite 4

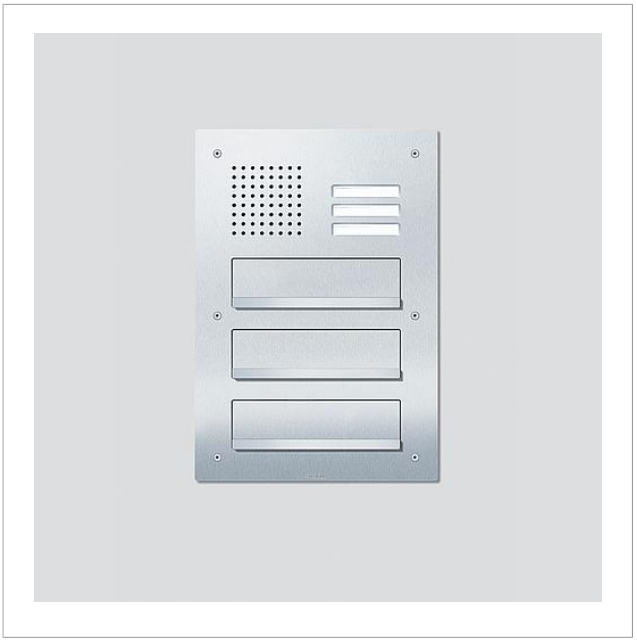

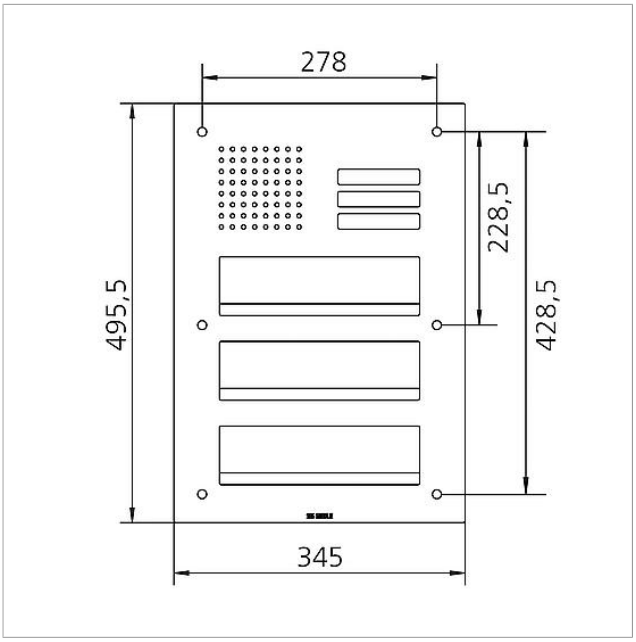

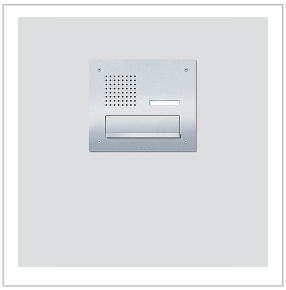

Siedle Classic
Durchwurfbriefkasten-
Front Audio
CL 411 BD2A 01 B

Weitere Dokumente

CL 111-1...6 B-02 & CL 411 BD2A 01...03 Classic-Türstation	Produktinformation	1,3 MB	herunterladen
Hinweise und Tipps zur Pflege und Reinigung	Produktinformation	327 kB	herunterladen
REACH und RoHs Konformität	Zusatzinformation	140 kB	herunterladen

S. Siedle & Söhne
Telefon- und
Telegrafenwerk OHG

Postfach 1155
78113 Furtwangen
Bregstraße 1
78120 Furtwangen

Telefon +49 7723 63-0
Telefax +49 7723
63-300
www.siedle.de
info@siedle.de