SSS SIEDLE

Manuale di progettazione Siedle In-Home-Bus

Versione 2020

Indice

Panoramica	
In-Home-Bus	3
Settori d'impiego	4
Prestazioni	4
Componenti e utenti	5
Principio di funzionamento	6
Aspetti generali	7
Procedura di progettazione	8
In-Home-Bus: Audio	
Istruzioni per l'installazione	9
Raggio d'azione e limiti del sistema	9
Prospetto dello schema di collegamento	11
In-Home-Bus: Video	
Istruzioni per l'installazione	12
Selettore della modalità operativa	13
Raggio d'azione e limiti del sistema	13
Raggio d'azione	14
Valori di attenuazione	16
Esempio di calcolo dell'attenuazione	17
Prospetto dello schema di collegamento	18
Posto esterno sul piano nel sistema In-Home-Bus: Audio	20
Posto esterno sul piano nel sistema In-Home-Bus: Video	20
Funzioni di commutazione e di comando nel sistema In-Home-Bus	21
Vario-Bus	
Immissione di chiamata digitale	22
Istruzioni per l'installazione	22
Alimentazione di tensione	22
Raggi d'azione nel Vario-Bus	23
Moduli di inserimento per selezione diretta	25
Apparecchi di commutazione e di comando	25
Alimentazione	26
Programmazione con PC	26
Fabbisogno di spazio nella distribuzione	27
Avvertenze per la programmazione	28
Descrizione degli apparecchi	
Siedle Vario	30
Siedle Compact	31
Porter da incasso bus	32
Siedle Classic	33
Siedle Steel	33
Modulo telecamera	34
Telecamere esterna	34
Posizione della telecamera	35
Range di ripresa/rilevamento della telecamera	35
Interfacce video con il sistema In-Home-Bus	38
Distributore bus	39
Alimentazione	40
Fabbisogno di spazio nella distribuzione	41
Apparecchi di commutazione e di comando	42
Avvertenze per la programmazione	43
Programmazione con PC	43
Accessori	43
Interfaccia per la telefonia di rete	44
Interfaccia alla rete IP	45
Apparecchi interni bus	49
Accessorio da tavolo	51
Accessori	51
Assistenza	
Assistenza clienti	53
Stabilimento di Furtwangen	53

Attenzione:
I consulenti tecnici sono a vostra disposizione presso i nostri centri in caso di impianti complessi o requisiti speciali.

Integrazioni tecniche e errori di stampa non giustificano alcuna rivendicazione di risarcimento danni.

Panoramica
In-Home-Bus

Siedle In-Home-Bus è un sistema di comunicazione facilmente equipaggiabile e quindi molto funzionale, dotato di numerose prestazioni.
Le funzioni base chiamata, conversazione, apriporta e accensione luce sono integrate con le funzioni video e di comando.
Grazie al DoorCom Analog è disponibile un'interfaccia con la rete telefonica.
Siedle In-Home-Bus è un sistema di comunicazione e di comando di frequente utilizzo, dai piccoli impianti di confortevoli case unifamiliari alle case plurifamiliari fino a complessi edifici residenziali.
Per i nuovi impianti si consiglia di utilizzare le linee J-Y(St)Y comunemente in commercio.
L'intero spettro di funzioni è tuttavia garantito solo se sono sempre presenti 2 fili YR adiacenti. Se si utilizzano fili YR, il raggio d'azione è inferiore negli impianti video.
Ogni utente collegato a In-Home-Bus può svolgere la funzione per cui è stato previsto indipendentemente dalla sua posizione di montaggio.
Le funzioni possono essere modificate e adattate mediante programmazione.

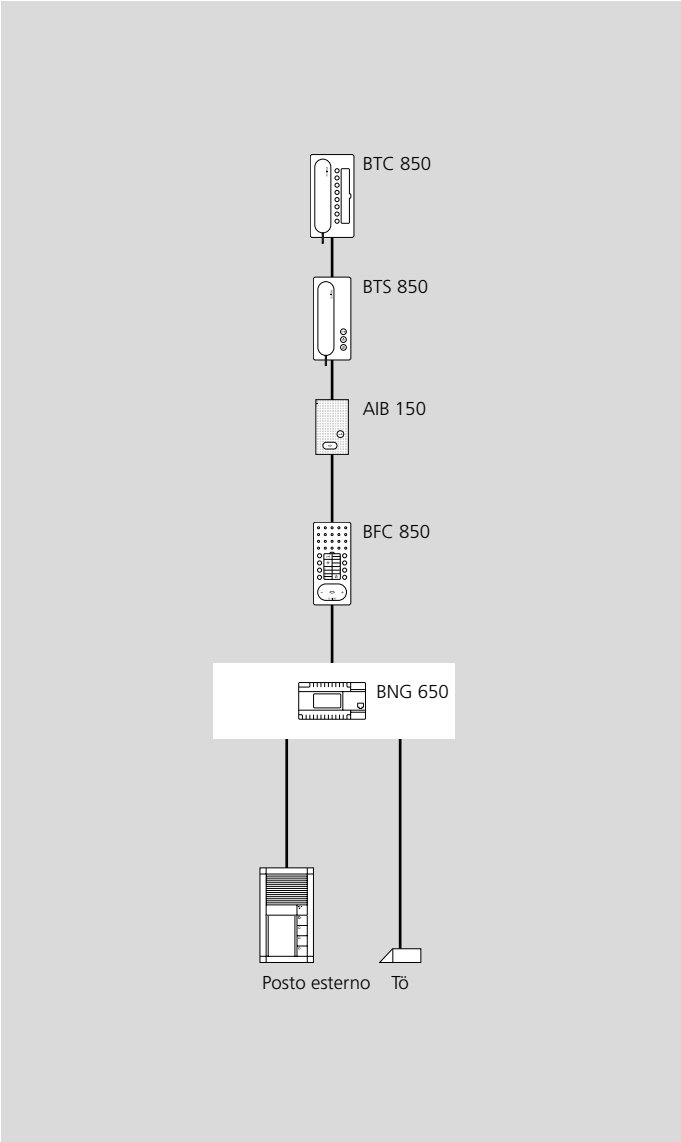

In-Home-Bus: Audio
come sistema a una colonna

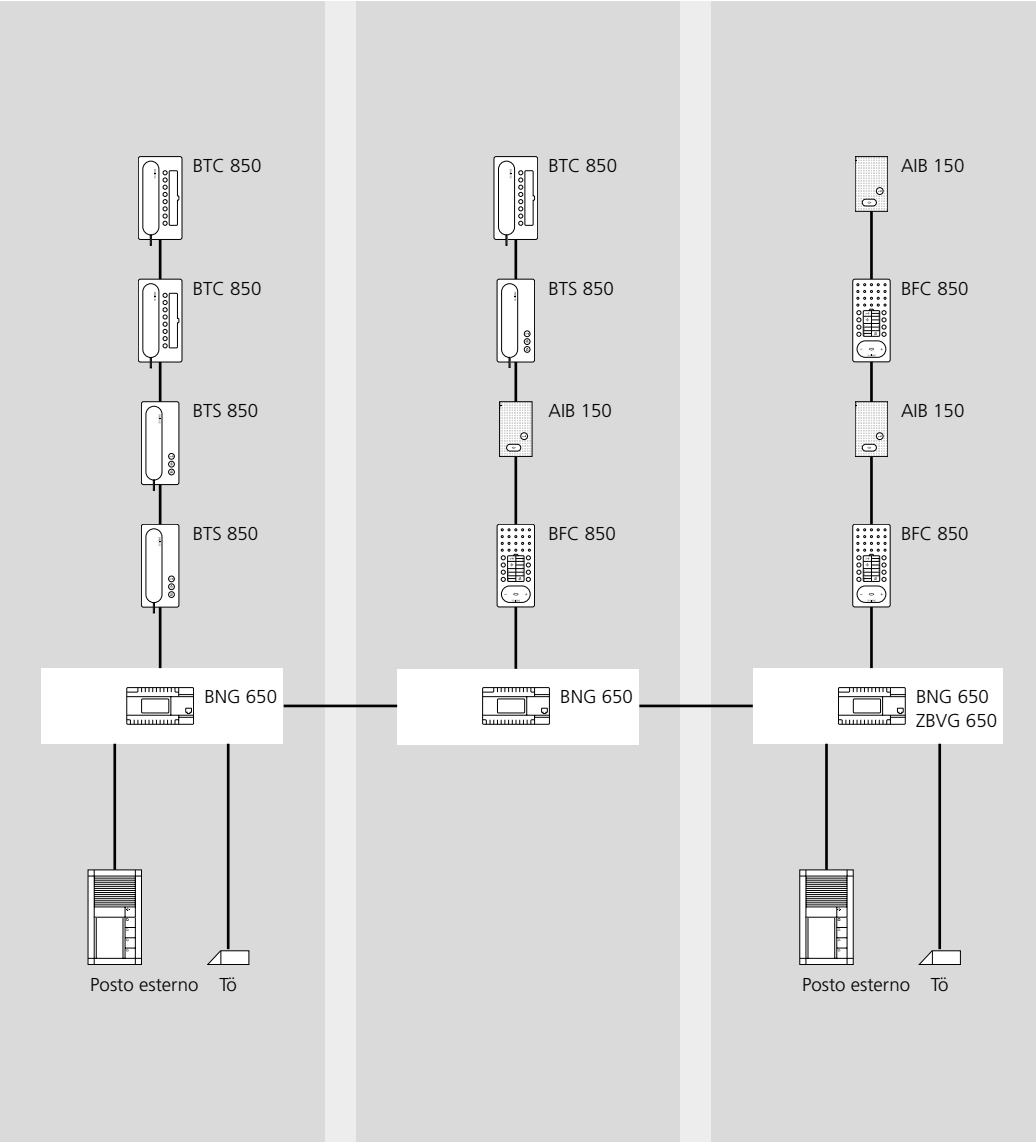

In-Home-Bus: Audio
come sistema a più colonne

Unico presupposto per l'impiego del sistema Siedle In-Home-Bus è l'uso continuo di 2 fili. Si consiglia di utilizzare le linee J-Y(St)Y, ma si possono impiegare anche le linee YR (prestare attenzione al raggio d'azione). Tutte le funzioni, inclusa la comunicazione audio e video, vengono svolte mediante questi fili.

Il sistema Siedle In-Home-Bus viene impiegato in:
• case unifamiliari e plurifamiliari di alto pregio, che desiderano raggiungere un elevato comfort di comando grazie alle crescenti possibilità tecnologiche offerte dal mercato
• case plurifamiliari e in grandi progetti residenziali con elevati requisiti di sicurezza
• edifici privati e commerciali, in cui s'intende realizzare funzioni di commutazione e di comando supplementari.
• edifici con spettro di funzioni molto flessibile ed eventuale estensione delle funzioni.

Prestazioni

Prestazioni	Apparecchi interni/Componenti
Chiamata Conversazione Apriporta Audiosegreto Chiamata dal piano con tono differenziato	•
Accensione luce	Senza installazione supplementare
Ripetitore di suoneria	Tramite BNS 750-… oppure comune segnalatore acustico tramite BSM/BSE 65x-… o ZAR/ZARF 850-…, installazione supplementare necessaria
Tempo apriporta	3 secondi fissi
Numero di posti esterni	Entro i limiti del sistema
Numero di colonne	Max. 15
Numero di utenti per colonna	Max. 31
Numero di utenti complessivo	Max. 465
Canali fonici	1 per colonna
Tacitazione di chiamata	•
volume di chiamata in 5 livelli	•
Collegamento video tramite	•
Porter sul piano con tono di chiamata differenziato	•
Comunicazione interna incl. toni di centrale	•
Funzione di commutazione/di comando	•
Indicatori LED sotto i tasti	BTC/BFC/BTCV 850-…
Selezione diretta e mirata del posto esterno, incl. comando video	•
11 segnali di chiamata, incl. gong	•
Possibilità di immissione di chiamata digitale (COM/DRM)	BIM 650-… necessario
Chiamata in parallelo dal posto esterno	Max. 4 Apparecchi comfort
Apriporta automatico	Apparecchi comfort

Prestazioni	Apparecchi interni/Componenti
Inoltro di chiamata (esteso a tutta la colonna senza video)	Apparecchi comfort
Invio di chiamata di gruppo interna	Apparecchi comfort
Accettazione automatica della conversazione in caso di chiamata interna	Citofoni vivavoce comfort
Ricezione di chiamata collettiva	Apparecchi comfort
Programmazione	Possibilità di programmazione manuale, plug+play o tramite PC

Programmazione plug+play
esclusivamente con gli apparecchi della serie:

• App. int. 850-…
• App. int. AIB/VIB 150-…
• Siedle Vario a partire da BTLM 650-03
• Modulo porter Plus BTLM 651-…
• Porter da incasso a partire da BTLE 050-03 con BRMA 050-01
• Siedle Compact
• Siedle Classic
• Siedle Steel
• BNG/BVNG 650-…

Gli ampliamenti della funzione base, ad esempio chiamata in parallelo o funzioni di commutazione e controllo, vengono programmate anche in modo manuale o tramite PC.

In caso di funzionamento misto con modelli precedenti, non è possibile attuare la programmazione plug+play.

Panoramica
Componenti e utenti

Settori	Componenti		Utenti
Sezione posto esterno	BTLM 650-…	Modulo porter bus	2
	BTLM 651-…	Modulo porter bus Plus	2
	CA 850-…	Posto esterno audio Siedle Compact	2
	CAU 850-…	Posto esterno audio Siedle Compact da incasso	2
	BCV 850-…	Posto esterno video Siedle Compact	2
	BCVU 850-…	Posto esterno video Siedle Compact da incasso	2
	F CL A 0x B-…	Posto esterno Classic Audio	2
	F CL V130 0x B-…	Posto esterno Classic Video	2
	STL …	Posto esterno Steel	2
	BTLE 050-…	Porter da incasso bus	2
App. int.	AIB 150-…	Posto interno audio Siedle Basic	1
	VIB 150-…	Posto interno video Siedle Basic	1
	BTS 850-…	Citofono bus standard	1
	BTC 850-…	Citofono bus comfort	1
	BFC 850-…	Citofono vivavoce bus comfort Intercom	1
	BNS 750-…	Ripetitore di suoneria bus	1
	BTSV 850-…	Citofono bus standard con monitor a colori	1
	BTCV 850-…	Citofono bus comfort con monitor a colori	1
	BVPC 850-…	Pannello video bus	1
Distribuzione	BNG 650-…	Alimentatore bus	–
	ZBVG 650-…	Accessorio di alimentazione bus	–
	BVNG 650-…	Alimentatore video bus	–
	ZBVNG 650-…	Accessorio di alimentazione video bus	–
	VNG 602-…	Alimentatore video	–
	LNG 600-…	Alimentatore di potenza	–
	NG 602-…	Alimentatore	–
	ANG 600 -…	Alimentatore Access	–
	TR 603-…	Trasformatore	–
	TR 602-…	Trasformatore	–

Settori	Componenti		Utenti
Distribuzione	BAVU 652-…	Distributore audio/video bus asimmetrico guida DIN	–
	BVVU 652-…	Distributore video bus asimmetrico guida DIN	–
	BVVS 652-…	Distributore video bus simmetrico guida DIN	–
	BAA 650-…	Disaccoppiamento bus audio	–
	BVVU 650-…	Distributore video bus asimmetrico	–
	BVVS 650-…	Distributore video bus simmetrico	–
	BIM 650-…	Modulo interfaccia bus	–
	BCMC 650-…	Telecamera bus 80 per Siedle Vario	–
	BCM 653-…	Telecamera bus 130 per Siedle Vario	–
	BCM 658-…	Telecamera bus 180 per Siedle Vario	–
	BRMA 050-…	Matrice di tasti di chiamata bus	–
	PRI 602-… USB	Interfaccia di programmazione USB	–
	BVM 650 -…	Modulatore video bus	– / 2 in funzione della modalità operativa
	EC 602-…	Controller d’ingresso	–
	ECE 602-…	Estennsione controller d’ingresso	–
	TCIP 603-…	Controller per controllo d’accesso	–
	FSM 740-…	Modulo di controllo e commutazione a distanza	–
	SCE 640-…	Estensione controller di commutazione	–
	TCIP SRV 603-…	Server IP del controller del posto esterno	–
	BSE 651-…	Unità di commutazione bus su guida DIN	1
	BEM 651-…	Modulo d’ingresso bus su guida DIN	1
	BSE 650-…	Unità di comando bus	1
	BSM 650-…	Modulo di comando bus	1
	BEM 650-…	Modulo d’ingresso bus	1
Interfaccia alla rete telefonica	DCA 650-…	DoorCom Analogico	1–31 in funzione dell’indirizzo
Interfaccia alla rete IP	SG 650-…	Smart Gateway Professional	1–31 in funzione dell’indirizzo
	SG 150-…	Smart Gateway	1–31 in funzione dell’indirizzo

I componenti possono essere collegati ad un impianto sia tramite un sistema a una colonna che un sistema a più colonne. La differenza sta nella capacità di estensione e nello spettro di prestazioni delle colonne:
• I sistemi a una colonna sono limitati a 31 utenti.
• I sistemi a più colonne possono comprendere fino a 15 colonne con 31 utenti ciascuna, per un totale di 465 utenti. Inoltre, un'adeguata programmazione consente di attuare conversazioni interne in una data colonna.

Per maggiori informazioni si rimanda alla pagina successiva.

I concetti "utente" e "componente" o "apparecchio" non hanno lo stesso significato.
In base alla sua funzione, un componente richiede una determinata larghezza di banda all'interno del sistema bus e conta come 0, 1, 2 o più utenti. La capacità di estensione delle colonne si riferisce sempre al numero di utenti e non al numero di componenti o apparecchi collegati.

	In-Home-Bus: Audio	**In-Home-Bus: Video**
Funzioni di chiamata, conversazione, apriporta e accensione luce fra il posto esterno e gli apparecchi interni bus collegati	X	X
Collegamento video al posto esterno video	–	X (tramite gli apparecchi interni bus con display a colori)
È possibile la comunicazione interna fra apparecchi interni comfort e apparecchi interni all'interno di una colonna	X	X
Audiosegreto nei confronti di terzi	X	X
11 diversi segnali di chiamata elettronici liberamente selezionabili, incl. gong	X	X
Differenziazione fra chiamata dal posto esterno, chiamata dal piano e chiamata interna liberamente selezionabile	X	X
Tacitazione di chiamata con indicazione di stato e indicazione ottica di chiamata integrata	X	X
Comando apriporta dell'ultimo posto esterno che ha chiamato e accensione luce sempre possibile	X	X
Apparecchi interni bus possono essere abbinati in qualsiasi forma in uno stesso impianto	X (solo apparecchi interni audio)	X (Gli apparecchi interni bus senza video e i componenti di comando e commutazione vengono disaccoppiati sul sistema In-Home-Bus: Video sempre tramite un BAA 650-…)
Durata del contatto apriporta	3 secondi fissi	3 secondi fissi
Durata del contatto luce	0,4 secondi, modificabile con BPS 650-…	0,4 secondi, modificabile con BPS 650-…

Struttura della rete di linee
Siedle In-Home-Bus può essere strutturato come sistema a una colonna o a più colonne. L'installazione può avvenire con collegamento "loop through" da apparecchio ad apparecchio oppure mediante un montante comune con distributore bus. Sono possibili forme miste.

Sistema a una colonna
Impianti fino a 31 utenti con un canale fonico.
Sono previste naturalmente le funzioni base di chiamata, conversazione, apriporta e accensione luce rispetto al posto esterno, anche con più posti esterni.
Inoltre, sono disponibili numerose prestazioni supplementari.
Più canali fonici oppure un maggior numero di utenti richiedono un sistema a più colonne.

Chiamata in parallelo
Ad un tasto di chiamata possono essere assegnati in parallelo più apparecchi interni bus. Premendo il tasto di chiamata, i citofoni bus suonano contemporaneamente. Si collega con chi chiama il apparecchi interni bus su cui è stato sollevato il ricevitore o premuto il pulsante di conversazione per primo.

Funzionamento della comunicazione interna
Programmando opportunamente gli apparecchi, gli utenti possono comunicare internamente fra loro.

Porter sul piano
Può essere installato al posto di un tasto di chiamata dal piano. Per l'alimentazione dell'apriporta sono necessari in aggiunta solo 12 V AC.

Interfaccia alla rete telefonica
Al posto di un utente può essere utilizzata un'interfaccia analogica da collegare alla rete telefonica. Per la connessione è possibile avvalersi del DoorCom Analogico DCA 650-…

Interfaccia alla tecnologia IP
Lo Smart Gateway SG 150-… o la Smart Gateway Professional SG 650-… collega il sistema In-Home-Bus a reti IP, quindi consente l'integrazione di apparecchi IP nella citofonia.

Funzioni di commutazione e di comando per un maggior comfort
Nella sottodistribuzione centrale oppure in qualsiasi posizione della colonna possono essere installati moduli di commutazione bus BSE 65x-…, BEM 65x-… e BSM 650-…, i quali possono essere comandati dagli utenti autorizzati. Ad esempio per l'illuminazione del vano scala in aggiunta all'illuminazione esterna o all'illuminazione generale.
In qualsiasi posizione del sistema In-Home-Bus possono essere installati apparecchi di commutazione e di comando, BSE/BEM 65x-…/BSM 650-…, per comandare selettivamente singoli utenti o più utenti (ad es. comando delle serrande).

Indicazione di stato per informazioni importanti
Gli apparecchi interni comfort e i pannelli video bus possono visualizzare messaggi di stato inviati da un modulo d'ingresso bus BEM 65x-… oppure da un unità di commutazione BSE 65x-… (ad es. apertura del portone del garage, apertura della porta della terrazza o anomalia del condizionatore).

Programmazione
La programmazione è descritta nel manuale del sistema allegato al BNG/BVNG 650-… e può avvenire manualmente, in modalità plug+play oppure con PC.
La programmazione plug+play riguarda esclusivamente l'assegnazione dei apparecchi interni bus ai tasti di chiamata.
Per la programmazione con PC è necessaria l'interfaccia PRI 602-… USB con il software BPS 650-… (versione aggiornata).
Nella programmazione con PC vengono definite le autorizzazioni per l'indicazione di stato e le funzioni di comando dei singoli utenti.

Sistema a più colonne
Contrariamente al sistema a una colonna, nel sistema a più colonne è possibile realizzare impianti con un numero massimo di 465 utenti. Le prestazioni si distinguono pertanto a priva vista soltanto per il numero massimo di utenti. Tuttavia, una differenza sostanziale sta nel numero di canali fonici.
Ogni colonna dispone di un canale fonico.
Negli impianti a più colonne è possibile, ad esempio, che un l'apparecchio interno bus parli con il posto esterno e contemporaneamente i l'apparecchio interno bus di un'altra colonna parlino internamente tramite un altro canale fonico.
In un sistema a una colonna è sempre possibile un solo canale fonico.

Più canali fonici
Apparecchi interni collegati ad una colonna possono comunicare internamente.
Se l'impianto presenta una struttura a più colonne, in ogni colonna può essere tenuta una conversazione senza che le conversazioni si influenzino a vicenda.
Non è possibile la comunicazione interna estesa a più colonne.
Per la porta d'ingresso comune è sempre disponibile un solo canale fonico, anche se si utilizzano più posti esterni in comune, completamente o parzialmente.

Esempio di un sistema a più colonne:
In un progetto sono previsti più uffici o ambulatori indipendenti.
Gli ingressi vengono utilizzati in comune ed è prevista inoltre una comunicazione interna.

La progettazione di impianti Siedle In-Home-Bus è semplice anche quando gli impianti sono estesi e complessi. Nell'elaborazione della documentazione di progettazione abbiamo stabilito un precisa procedura sistematica che attraversa tutta la progettazione.
La procedura risulta per noi logica se nella progettazione si inizia dalla sezione posto esterno, si passa attraverso la sezione abitazione e si conclude con la distribuzione.
Nella sezione abitazione si parla di apparecchi interni. Fanno parte della distribuzione l'alimentazione degli apparecchi e anche eventuali funzioni di commutazione e di comando.
In ogni sezione (posto esterno, abitazione, distribuzione) vengono descritti innanzi tutto i componenti audio, quindi i componenti video. Nel sistema Siedle In-Home-Bus i segnali audio, video e di comando vengono trasmessi mediante due fili.

Aspetti generali
La configurazione della sezione posto esterno può essere molto variabile. È facilmente realizzabile a livello standard avvalendosi del catalogo di ordinazione Siedle. La documentazione di progettazione si riferisce esclusivamente ai componenti elettrici necessari per il sicuro funzionamento dell'impianto.
Durante la progettazione e successivamente, durante l'installazione, occorre considerare opportunamente ulteriori funzioni ed elementi strutturali. In fase di progettazione del posto esterno occorre fare attenzione all'altezza di montaggio, soprattutto se è previsto l'impiego di una videocamera.
Altezza di montaggio raccomandata circa 1,60 m fino al centro della telecamera.

Sezione posto esterno
La sezione posto esterno lascia molto spazio alla creatività.
Il posto esterno può essere infatti allestito con:
- Siedle Compact,
- Siedle Vario,
- Siedle Classic,
- Siedle Steel o
- il porter da incasso Siedle da installare in uno scomparto citofonico esistente.

Il sistema In-Home-Bus: audio viene installato in linea di principio come sistema a una colonna. All'interno di questa colonna vengono installati gli utenti sui fili bus. È ammesso un numero massimo di 31 utenti su una colonna. Per utenti s'intendono gli apparecchi che occupano (un preciso indirizzo all'interno del bus. Se sono necessario più di 31 utenti, occorre prevedere altre colonne. Tutti gli apparecchi, ad esclusione di poche eccezioni, possiedono un preciso indirizzo loro assegnato. È possibile realizzare fino a 15 colonne con 31 utenti ciascuna (teoricamente un massimo di 465 utenti).

Alimentazione
Il cuore di una colonna è l'alimentatore bus, che comanda tutte le funzioni dell'impianto. All'alimentatore bus sono collegati i fili bus.

Posa delle linee
Per rispettare le disposizioni generali sulla sicurezza di impianti telefonici ai sensi delle norme VDE 0100 e VDE 0800 e impedire interferenze, occorre rispettare una posa separata delle linee a corrente debole e a corrente forte. È necessario mantenere una distanza di 10 cm.

Negli impianti audio l'installazione viene effettuata a scelta da apparecchio ad apparecchio oppure tramite distributore. L'installazione viene effettuata tramite morsetti di collegamento.

Linee	
YR	Linea a corrente debole
J-Y(St)Y	Linee a coppie ritorte, schermate
A-2Y(St)2Y	Cavo di terra per telefonia

Per i nuovi impianti si consiglia di utilizzare le linee J-Y(St)Y comunemente in commercio con diametro dei fili di 0,8 mm.

L'installazione del sistema Siedle In-Home-Bus deve avvenire con linee J-Y(St)Y su una coppia di fili, mentre con linee YR sue due fili adiacenti.
Con linee J-Y(St)Y la possibilità di interferenze è più ridotta.

Raggio d'azione e limiti del sistema

	Sistema a una colonna	**Sistema a più colonne**
Numero di utenti	Max. 31	Max. 31 utenti per colonna Max. 465 utenti su max. 15 colonne
Numero di canali fonici	1	Max. 15 Ogni colonna ha a disposizione un canale fonico. Per ogni colonna è necessario un BNG 650-… In impianti a più colonne è sempre necessario un accessorio di alimentazione bus ZBVG 650-… 1x.
Distanza massima fra l'apparecchio interno bus e il tasto di chiamata dal piano ERT	Max. 50 m	Max. 50 m
Distanza massima fra l'alimentatore bus e l'apparecchio interno bus più lontano	Max. 300 m	Max. 300 m
Distanza massima fra l'alimentatore bus e il posto esterno più lontano	Max. 300 m	Max. 300 m
Distanza massima fra gli alimentatori bus più lontani	–	Max. 300 m
Rete di linee complessivamente posata	Max. 1500 m	Max. 1500 m per colonna

Tutti i dati relativi al raggio d'azione e al funzionamento si riferiscono alle linee summenzionate con diametro dei fili di 0,8 mm.
In caso di fili con diametro di 0,6 mm, il raggio d'azione si dimezza. Anche i limiti del sistema nella rete di linee risultano dimezzati.
In caso di conversione di impianti campanello oramai obsoleti (sistema 1+n):
Se non sono disponibili due fili continui, occorre collegare fra loro tutti i fili n e utilizzarli come un solo filo bus.
In tal caso la possibile lunghezza della rete di linee complessivamente posata si riduce al massimo a 400 m.

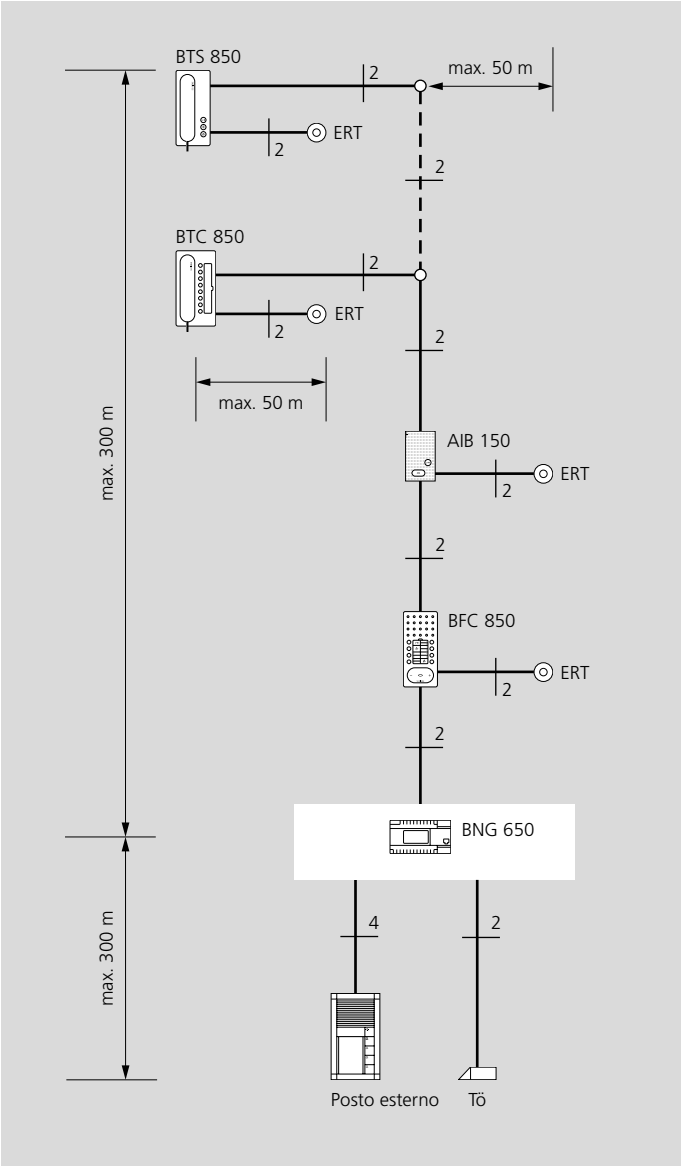

In-Home-Bus: Audio
Raggi d'azione e limiti del sistema nel sistema a una colonna

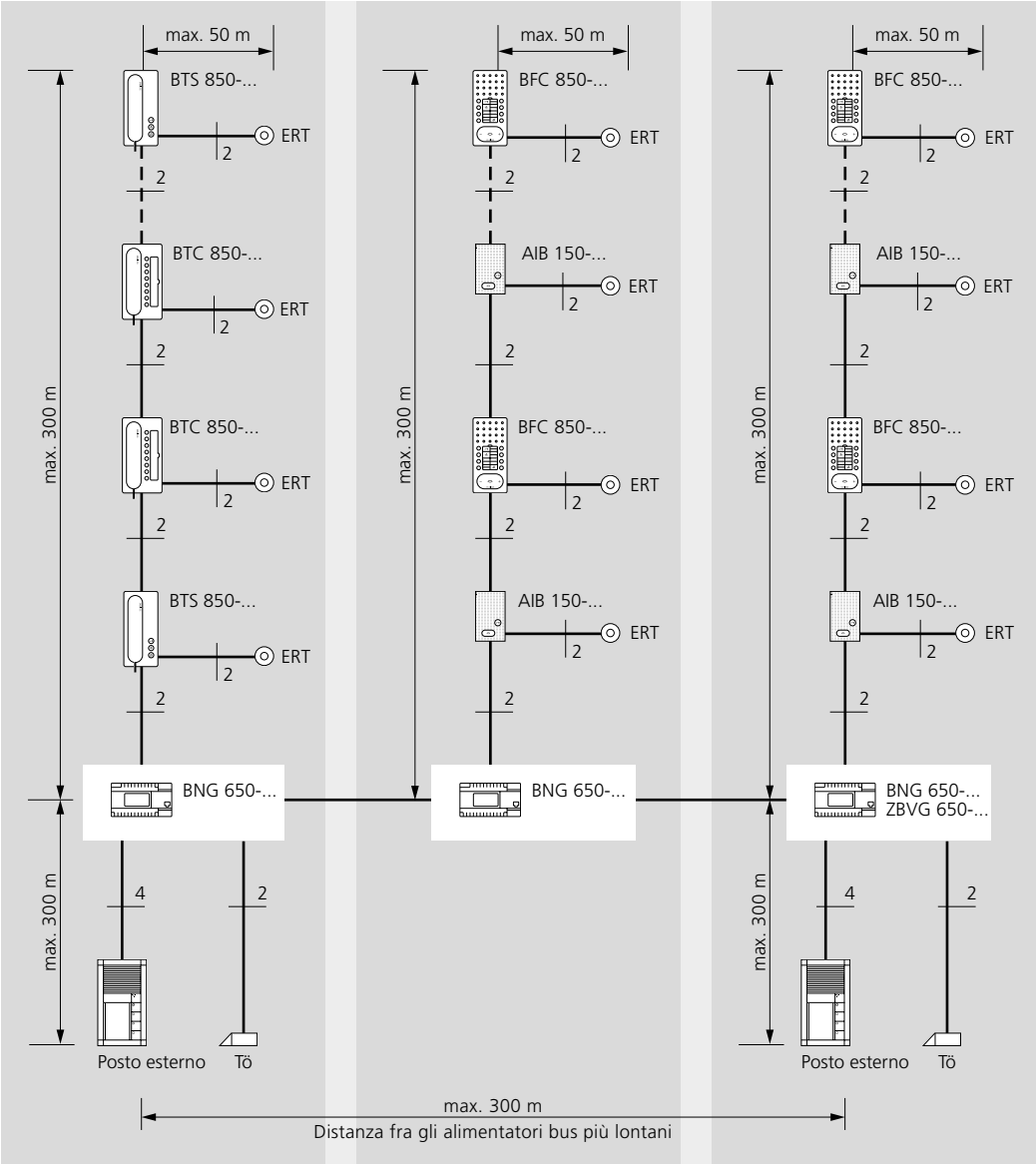

In-Home-Bus: Audio
Raggi d'azione e limiti del sistema nel sistema a più colonne

All'interno di una colonna si possono posare al massimo 1500 m di cavi d'installazione. Tutti i dati relativi al raggio d'azione si riferiscono alle linee summenzionate con diametro dei fili di 0,8 mm.
In caso di fili con diametro di 0,6 mm, il raggio d'azione si dimezza.

Legenda
ERT = Tasto di chiamata dal piano
Tö = Apriporta 12 V AC, impedenza minima 20 Ohm (ad es. TÖ 615-…)

In-Home-Bus: Audio
Prospetto dello schema di collegamento

Collegamento fonico con il posto esterno tramite l'apparecchio interno bus nella casa unifamiliare o plurifamiliare. Anche per la telefonia interna e/o con elevato comfort di comando per funzioni di comando. Indipendentemente dalla forma degli apparecchi interni bus e dalle interfacce, è possibile realizzare una progettazione e un funzionamento misti in uno stesso impianto.

Se, oltre alle funzioni di comando apriporta e accensione luce, si prevede di eseguire altre funzioni di comando tramite il apparecchio interno bus, sono necessari il modulo di commutazione bus BSM 65x-… o l'unità BSE 65x-…

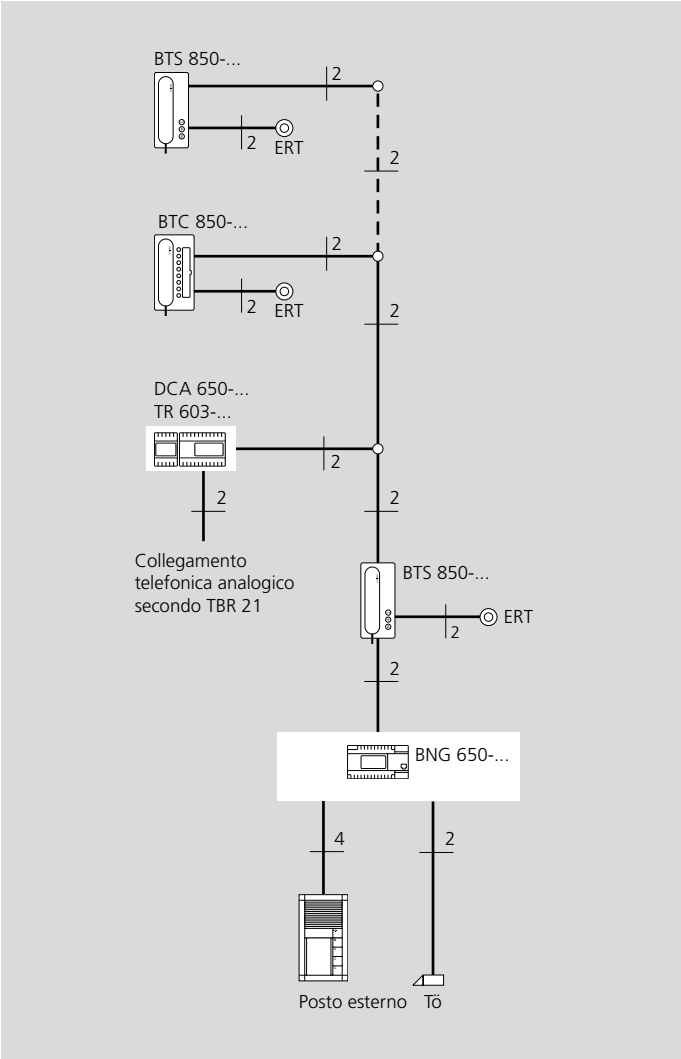

In-Home-Bus: Audio
Prospetto dello schema di collegamento del sistema a una colonna

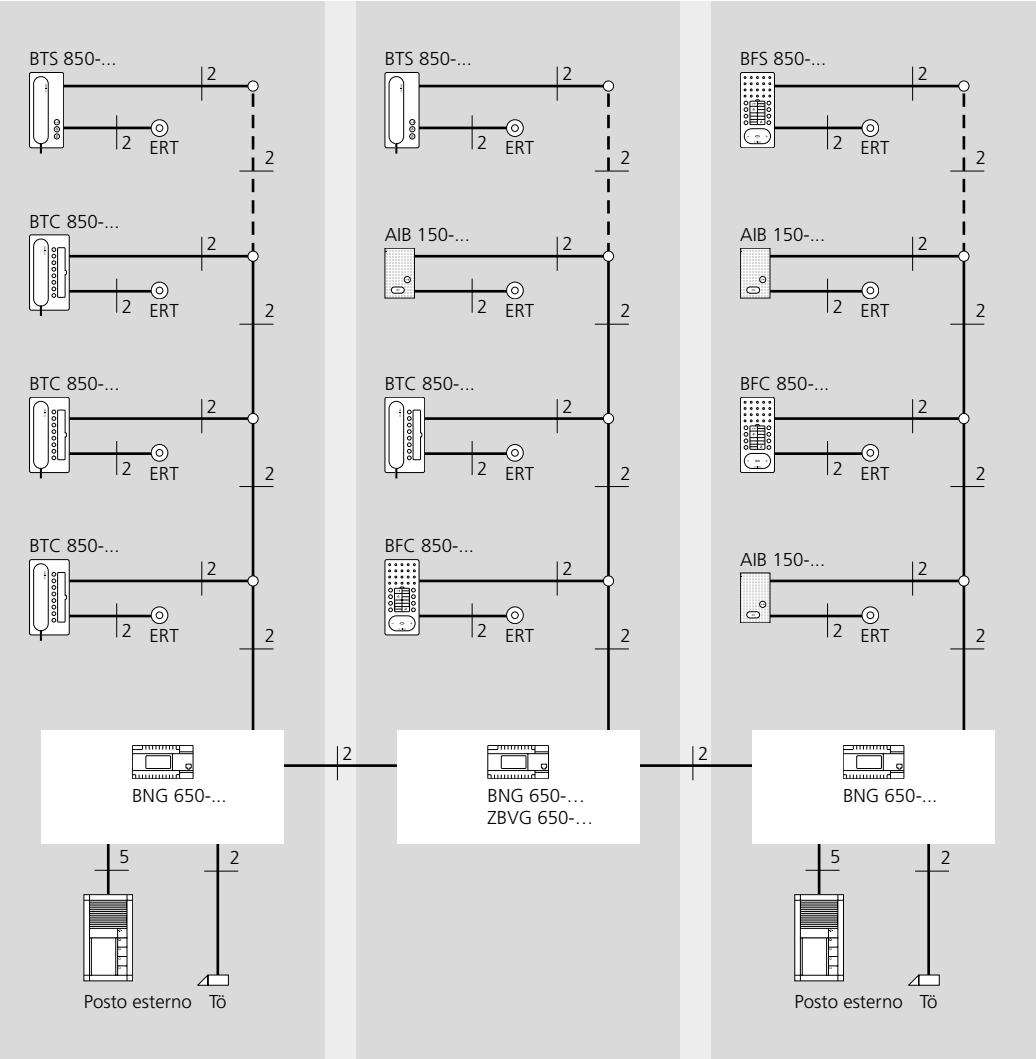

In-Home-Bus: Audio
Prospetto dello schema di collegamento del sistema a più colonne

Legenda
ERT = Tasto di chiamata dal piano
Tö = Apriporta 12 V AC, impedenza minima 20 Ohm (ad es. TÖ 615-…)

Siedle In-Home-Bus: video è un sistema di comunicazione facilmente equipaggiabile e quindi molto funzionale, dotato di numerose prestazioni.
Le funzioni base chiamata, conversazione, apriporta, accensione luce e le funzioni di commutazione e di comando sono integrate con la funzione video.
L'installazione nell'edificio può avvenire fra un apparecchio interno bus ad apparecchio interno bus e l'altro oppure tramite montante comune con distributore bus. Sono inoltre possibili forme miste.
Negli impianti con installazione a montante e distributore bus, lunghezza delle linee superiore a 100 m, più di 2 ingressi con telecamera e più di 10 apparecchi interni video, è necessario eseguire un calcolo dell'attenuazione e del raggio d'azione.
Negli impianti che prevedono un collegamento "loop through" e che possiedono meno di 3 ingressi con telecamera, non è necessario un calcolo dell'attenuazione nel sistema a una colonna fino a 100 m. Il valore 100 m si riferisce alla distanza fra l'alimentatore video bus e l'utente più lontano.

Componenti In-Home-Bus senza video
Negli impianti con apparecchi audio/video, il raggio d'azione si orienta per tutti gli utenti secondo i dati validi per In-Home-Bus: Video.
Gli utenti audio non hanno alcuna influenza sui valori di attenuazione.
Collegamento a In-Home-Bus: Video tramite il disaccoppiatore audio bus BAA 650-…

Posa delle linee
Per rispettare le disposizioni generali sulla sicurezza di impianti telefonici ai sensi delle norme VDE 0100 e VDE 0800 e impedire interferenze, occorre rispettare una posa separata delle linee a corrente debole e a corrente forte. È necessario mantenere una distanza di 10 cm.

• La linea dal porter deve essere posata senza derivazioni direttamente alla scatola di collegamento principale oppure può prevedere eventualmente collegamenti "loop through" con altri porter.
• Negli impianti In-Home-Bus con funzione video l'installazione viene effettuata a scelta da apparecchio ad apparecchio oppure tramite distributore.
• Se l'installazione non viene effettuata da apparecchio ad apparecchio, vengono impiegati sempre distributori video bus BVVU/BVVS 65x-…
• I componenti di commutazione/di comando e gli apparecchio audio vengono collegati sempre tramite un disaccoppiatore audio bus BAA 650-… in un impianto con funzione video.

Linee	
YR	Linea a corrente debole
J-Y(St)Y	Linee a coppie ritorte, schermate
A-2Y(St)2Y	Cavo di terra per telefonia

Per i nuovi impianti si consiglia di utilizzare le linee J-Y(St)Y comunemente in commercio con diametro dei fili di 0,8 mm.

L'installazione del sistema Siedle In-Home-Bus deve avvenire con linee J-Y(St)Y su una coppia di fili, mentre con linee YR sue due fili adiacenti.
Con linee J-Y(St)Y la possibilità di interferenze è più ridotta.

Selettore della modalità operativa

Nel sistema In-Home-Bus: Video si distingue fra derivazione della telecamera (in cui i posti esterni sono abbinati alla funzione video) e derivazione del monitor (in cui gli apparecchi interni bus sono abbinati al display a colori).
In nessuna posizione dell'impianto l'attenuazione deve superare 45 dB, il che significa che è ammessa un'attenuazione massima di 45 dB fra la derivazione della telecamera e l'utente più lontano. Se si supera tale valore in una derivazione/colonna, l'accessorio ZBVNG 650-… ha la funzione di compensare le perdite. Tale accessorio viene inserito nel BVNG 650-…
Nella derivazione del monitor è ammessa un'attenuazione massima di 55 dB.
Nella derivazione della telecamera è ammessa un'attenuazione massima di 45 dB.

Selettore della modalità operativa

Il selettore della modalità operativa sul BVNG 650-… consente di stabilire il tipo di azionamento dell'impianto.

Raggio d'azione e limiti del sistema

Calcolo del raggio d'azione		
colonna	Linee complessivamente posate all'interno di una colonna 1500 m Rete di linee complessivamente posata, che unisce fra loro tutti i BVNG 650-…	
	Max. 1125 m **Max. 750 m**	**Linee con J-Y(St)Y** **con YR**
Derivazione della telecamera	Distanza massima fra il BVNG 650-… e l'utente più lontano nella	
	Derivazione della telecamera **150 m = 30 db** **100 m = 20 db**	**Linee con J-Y(St)Y** **con YR**
Derivazione del monitor	Distanza massima fra il BVNG 650-… e l'utente più lontano nella	
	Derivazione del monitor **150 m = 30 db** **100 m = 20 db**	**Linee con J-Y(St)Y** **con YR**
BVNG	Distanza massima fra un BVNG 650-… e il BVNG 650-… più lontano	
	150 m = 30 db **100 m = 20 db** **300 m**	**Linee con J-Y(St)Y** **con YR** **con una linea di rete (es. CAT5)**
Selettore della modalità operativa 1-normale-2		
1	Funzionamento in impianti esistenti con BTS/BTC 750-…, sostituisce il BVSG 650-… max. 100 m	
NORM	Funzionamento normale in impianti nuovi con gli apparecchi interni bus attuali	
	150 m = 30 db **100 m = 20 db**	**Linee con J-Y(St)Y** **con YR**
2	Raggio d'azione esteso in impianti nuovi con gli apparecchi interni bus attuali max. 200 m solo con linee J-Y(St)Y (con installazione supplementare)	

Valori di attenuazione	
A tot. 1	Attenuazione totale fra il porter con telecamera più lontano e il posto interno più lontano di una colonna 45 dB
A tot. 2	Attenuazione totale fra il porter con telecamera più lontano e il posto esterno più lontano di una colonna, **se nel corrispondente BVNG 650-… è installato un ZBVNG 650-…** **45 dB + 55 dB**
Attenuazione derivazione della telecamera	Max. 45 db
Attenuazione derivazione del monitor	Max. 55 db (con ZBVNG 650-…)
Limiti del sistema	
Sistema a una colonna	Max. 31 utenti Max. 1 canale fonico
Sistema a più colonne	Max. 31 utenti per colonna Max. 465 utenti su max. 15 colonne Max. 15 canali fonici Ogni colonna ha a disposizione un canale fonico. Per ogni colonna è necessario un BVNG 650-… con ZBVNG 650-… In impianti a più colonne è sempre necessario un accessorio di alimentazione bus ZBVG 650-… 1x.

Le rete di linee complessivamente posata, che unisce fra loro tutti i BVNG 650-…, non deve superare i 1125 m con linee J-Y(St)Y e fili dal diametro di 0,8 mm / 750 m con linee YR e fili dal diametro di 0,8 mm.

Per ogni 10 m di linee è prevista in linea di principio un'attenuazione di 2 dB.

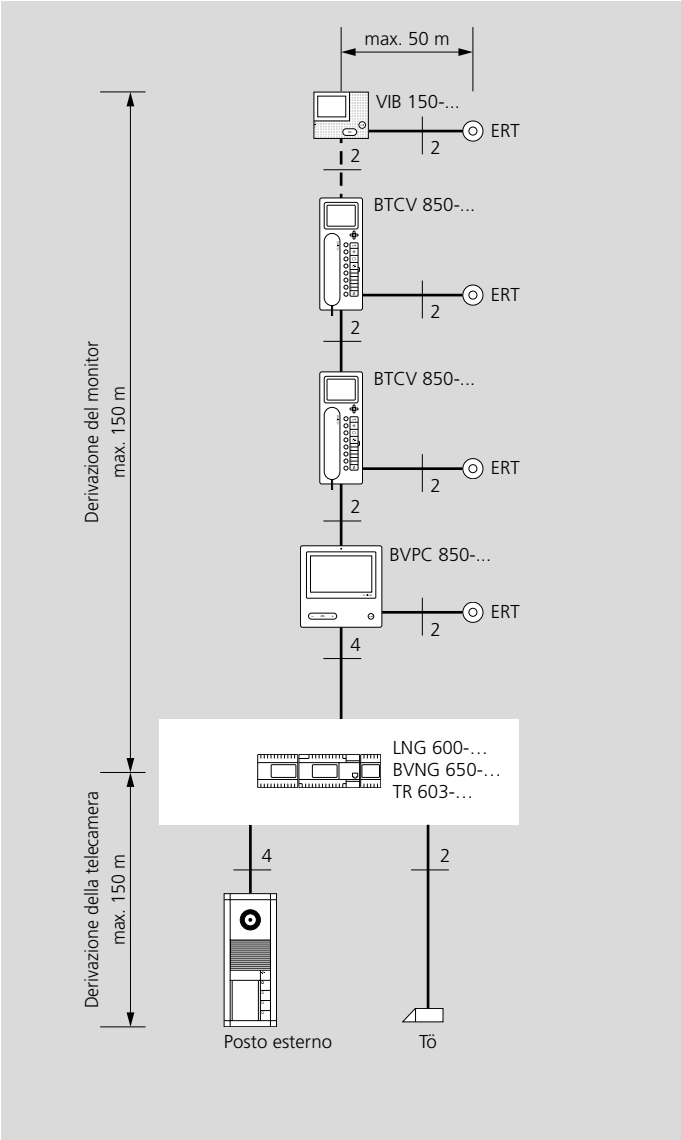

In-Home-Bus: Video
Raggi d'azione e limiti del sistema nel sistema a una colonna

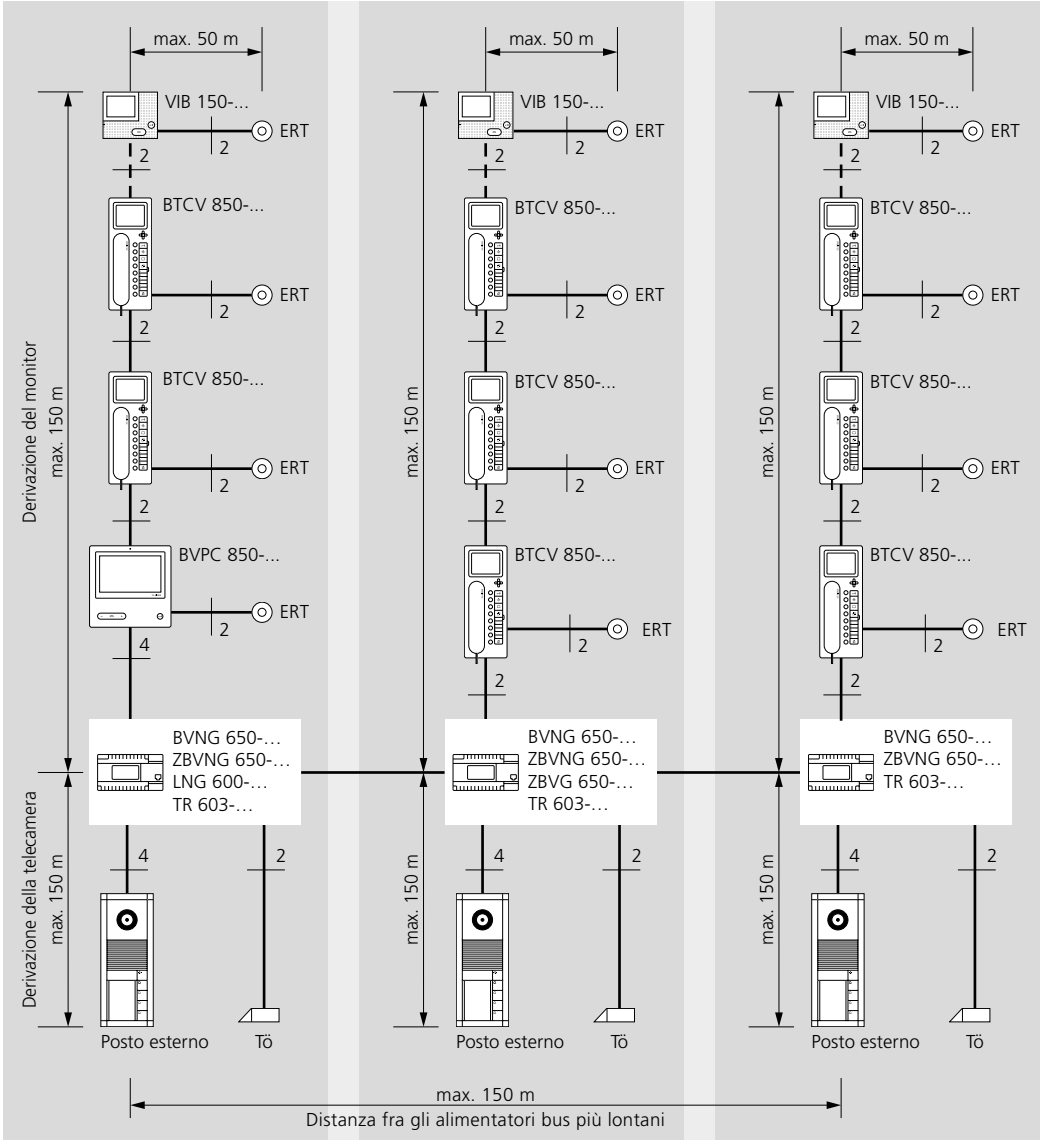

In-Home-Bus: Video
Raggi d'azione e limiti del sistema nel sistema a più colonne

Tutti i dati relativi al raggio d'azione e al funzionamento si riferiscono alle linee J-Y(ST)Y con diametro dei fili di 0,8 mm.

Legenda
ERT = Tasto di chiamata dal piano
Tö = Apriporta 12 V AC, impedenza minima 20 Ohm (ad es. TÖ 615-…)

Derivazione della telecamera
Per derivazione della telecamera s'intende la sezione in cui i posti esterni sono collegati con la funzione video. I posti esterni senza funzione video possono essere collegati tramite BAA 650-…

Derivazione del monitor
Per derivazione del monitor s'intende la sezione in cui gli apparecchi interni sono collegati con display a colori.

Collegamento "loop through"
Nella derivazione del monitor è possibile effettuare un collegamento "loop through" fra gli apparecchi interni bus con display a colori. Se si devono collegare utenti senza video, è necessario un disaccoppiatore audio bus BAA 650-…
È possibile il collegamento "loop through" anche di altri componenti audio o di comando.

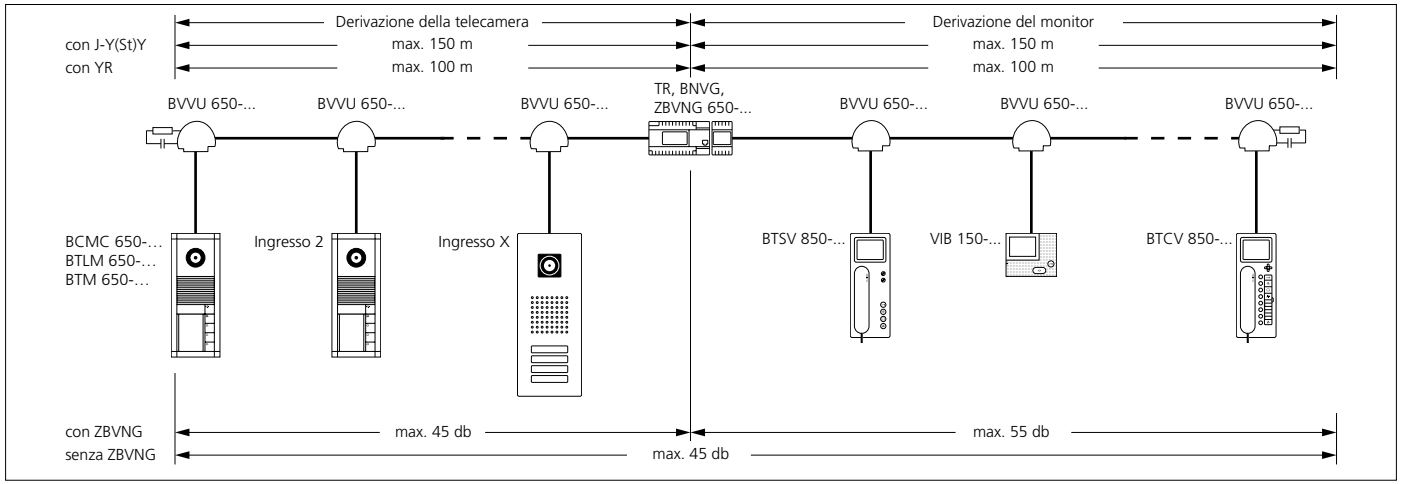

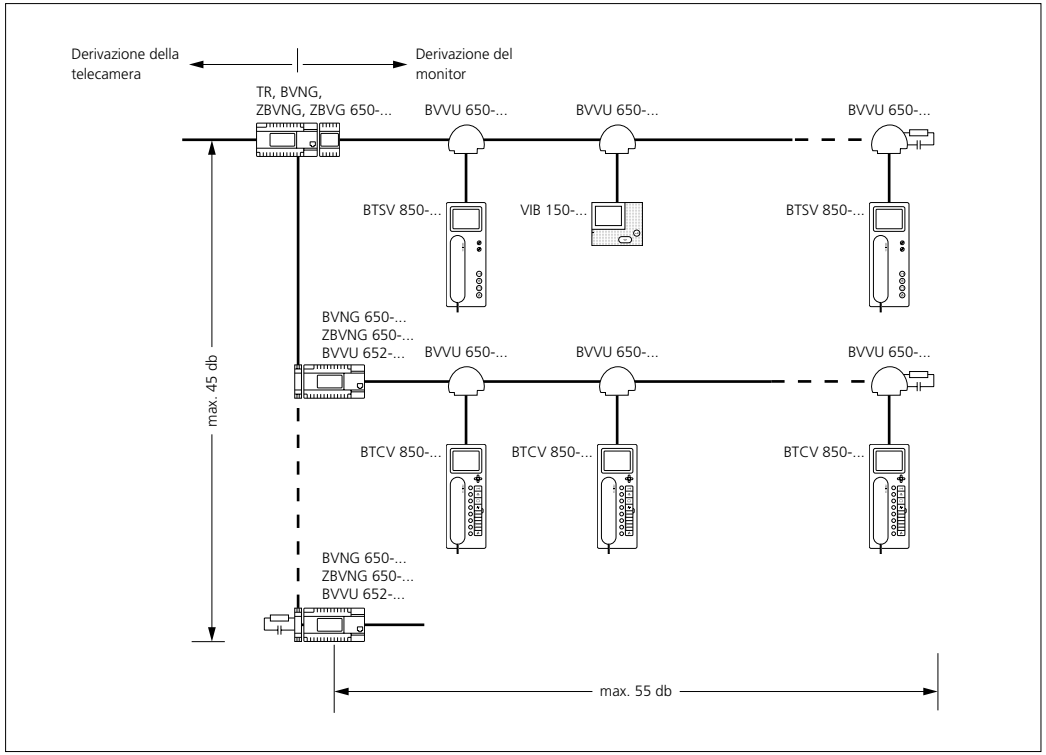

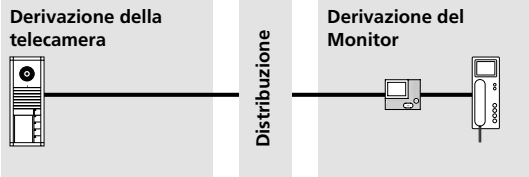

Derivazione della telecamera:
non sono necessari distributori bus per un solo posto esterno.
Derivazione del monitor:
non sono necessari distributori bus in caso di collegamento "loop through" fra vari citofoni bus. Si utilizza il distributore bus integrato nei citofoni bus.
Attenuazione:
non occorre considerare l'attenuazione.

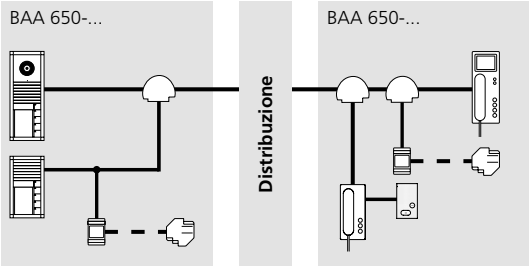

BAA 650-… nella derivazione della telecamera:
Collegamento di utenti audio (ad es. BTLM 650-… o BTLE 050-…) o utenti per funzioni di commutazione e di comando.
BAA 650-… nella derivazione del monitor:
Collegamento di utenti audio (AIB 150-…, BTS/BTC/BFC 850-…, DCA 650-…) o utenti per funzioni di commutazione e di comando.
Attenuazione:
non occorre considerare l'attenuazione in caso di disaccoppiamento.

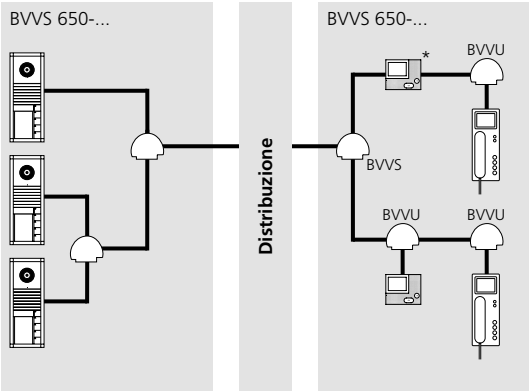

BVVS 650-… nella derivazione della telecamera:
Più di un posto esterno video nella derivazione della telecamera in caso di posa delle linee "a stella".
BVVS 650-… nella derivazione del monitor:
Nel sistema In-Home-Bus: video è necessario più di un montante comune.
Attenuazione:
occorre considerare l'attenuazione di BVVS 650-…, BVVU 650-… e della lunghezza delle linee.

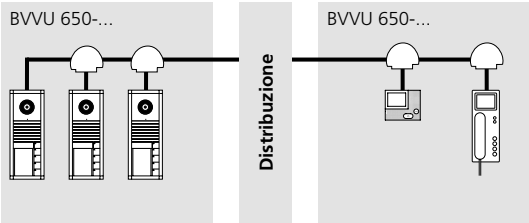

BVVU 650-… nella derivazione della telecamera:
Più di un posto esterno video nella derivazione della telecamera in caso di posa delle linee con collegamento "loop through".
BVVU 650-… nella derivazione del monitor:
Collegamento di un citofono bus con monitor ad un montante comune in caso di posa delle linee con collegamento "loop through".
Attenuazione:
occorre considerare l'attenuazione di BVVU 650-… e della lunghezza delle linee.

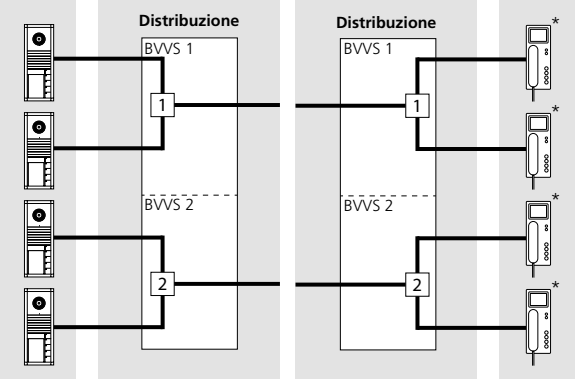

BVVS 652-… nella derivazione della telecamera:
Più di un posto esterno video nella derivazione della telecamera in caso di posa delle linee "a stella".
BVVS 652-… nella derivazione del monitor:
Nel sistema In-Home-Bus: video è necessario più di un montante comune.
Attenuazione:
occorre considerare l'attenuazione di BVVS 652-… e della lunghezza delle linee.

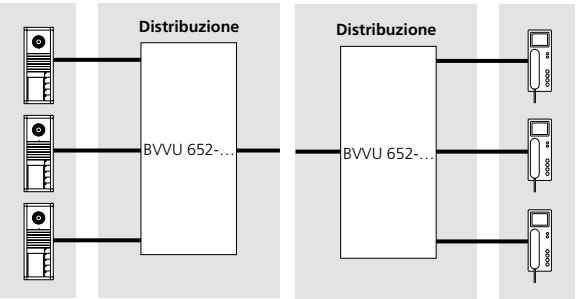

BVVU 652-… nella derivazione della telecamera:
Più di un posto esterno video nella derivazione della telecamera in caso di posa delle linee "a stella".
BVVU 652-… nella derivazione del monitor:
Collegamento di un citofono bus con monitor ad un montante comune in caso di posa delle linee "a stella".
Attenuazione:
occorre considerare l'attenuazione di BVVU 652-… e della lunghezza delle linee.

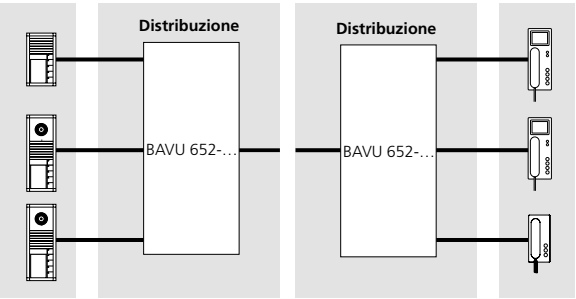

BAVU 652-… nella derivazione della telecamera:
Più di un posto esterno video nella derivazione della telecamera in caso di posa delle linee con collegamento "a stella".
Collegamento di utenti audio (ad es. BTLM 650-… o BTLE 050-…) o utenti per funzioni di commutazione e di comando.
BAVU 652-… nella derivazione del monitor:
Collegamento di un citofono bus con monitor ad un montante comune in caso di posa delle linee con collegamento "a stella".
Collegamento di utenti audio (AIB 150-…, BTS/BTC/BFC 850-…, DCA 650-…) o utenti per funzioni di commutazione e di comando.
Attenuazione:
occorre considerare l'attenuazione di BAVU 652-… e della lunghezza delle linee.

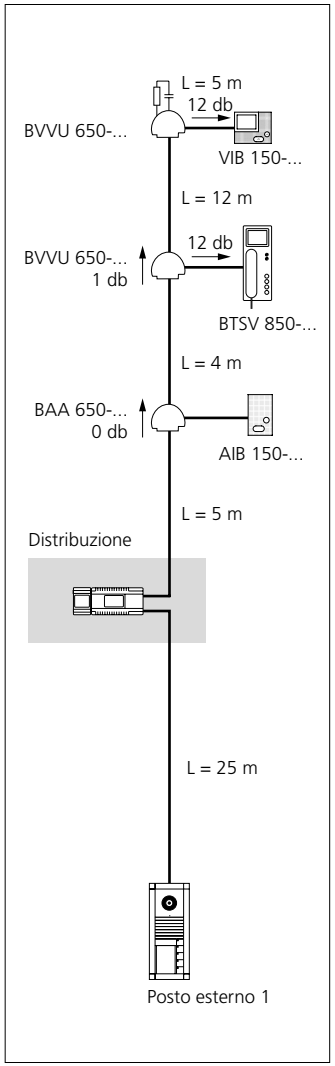

Derivazione della telecamera	
Lunghezza delle linee 25 m	5 db
Derivazione del monitor	
Lunghezza delle linee 26 m	5,2 db
Attenuazione di passaggio BVVU 650-…	1 db
Attenuazione di uscita BVVU 650-…	12 db
Totale	**23,2 db**

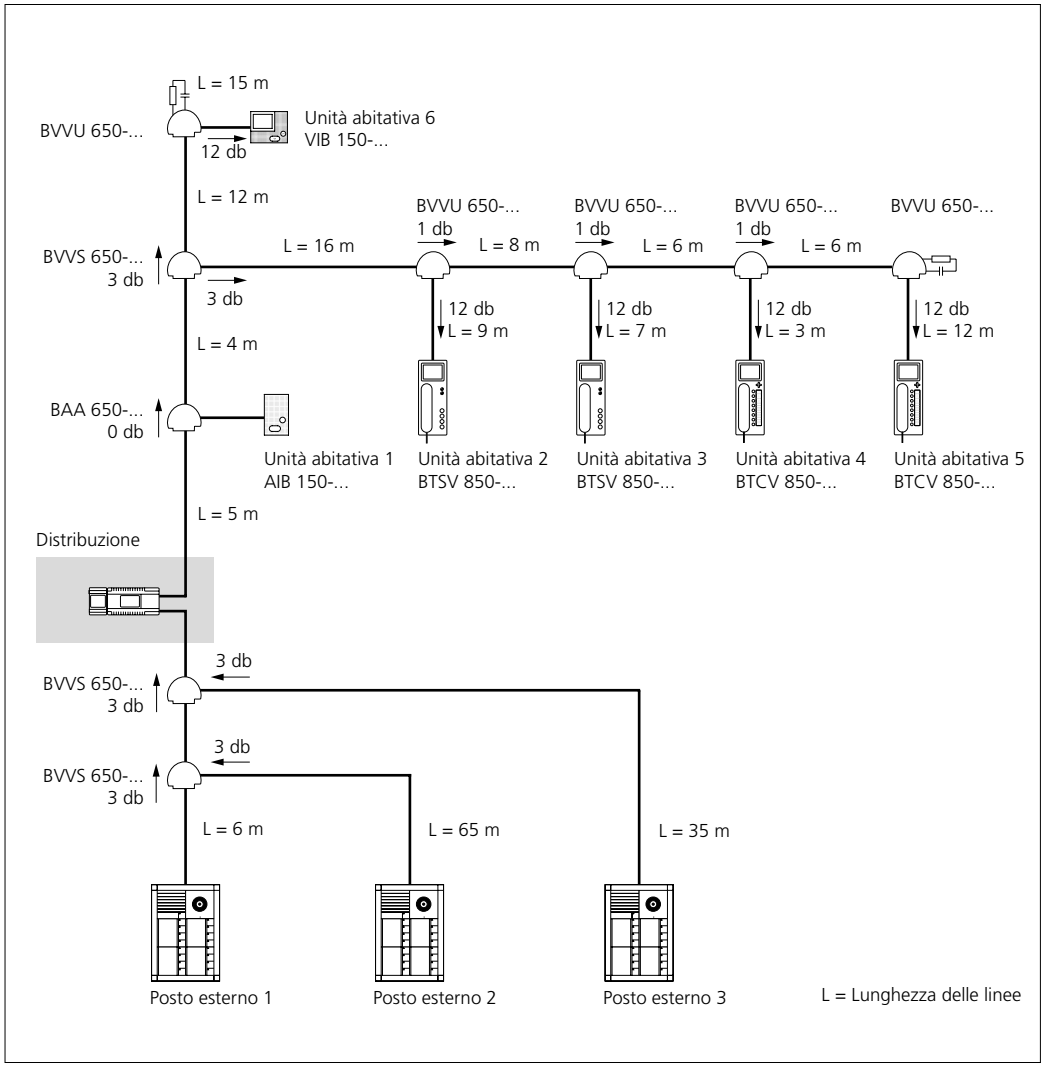

Derivazione della telecamera	
Utente più lontano (posto esterno 2) Lunghezza delle linee 65 m	13 db
Attenuazione di passaggio BVVS 650-…	3 db
Attenuazione di passaggio BVVS 650-…	3 db
Derivazione del monitor	
Unità abitativa più lontana Lunghezza delle linee 57 m	11,4 db
Attenuazione di uscita BVVS 650-…	3 db
Attenuazione di passaggio BVVS 650-… (3x)	3 db
Attenuazione di uscita BVVU 650-…	12 db
Totale	**48,4 db**

Nel BVNG 650-… è necessario un ZBVNG, poiché l'attenuazione fra il porter e l'unità abitativa più lontana è maggiore di 45 db.

Prospetto dello schema di collegamento
Collegamento audio e video al posto esterno video tramite gli apparecchi interni bus con display a colori.
In abbinamento agli apparecchi interni video sono possibili funzioni di comando supplementari e anche la funzione di comunicazione interna (ad es. telefonia interna nella casa unifamiliare e bifamiliare) in una stessa colonna.

Se, oltre alle funzioni di comando apriporta e accensione luce, si prevede di eseguire altre funzioni di comando tramite gli apparecchi interni bus con display a colori, è necessario il modulo di commutazione bus BSM 650-…/l'unità di commutazione bus BSE 65x-…

Gli apparecchi interni bus senza video e i componenti di comando e commutazione vengono disaccoppiati sul sistema In-Home-Bus: Video sempre tramite un BAA 650-…

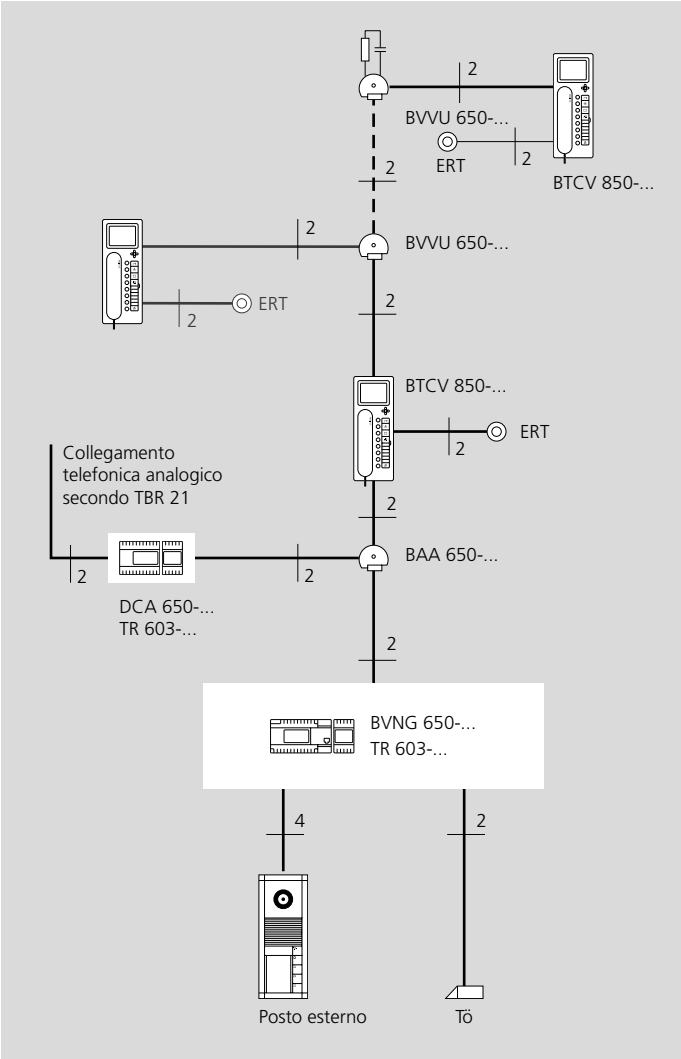

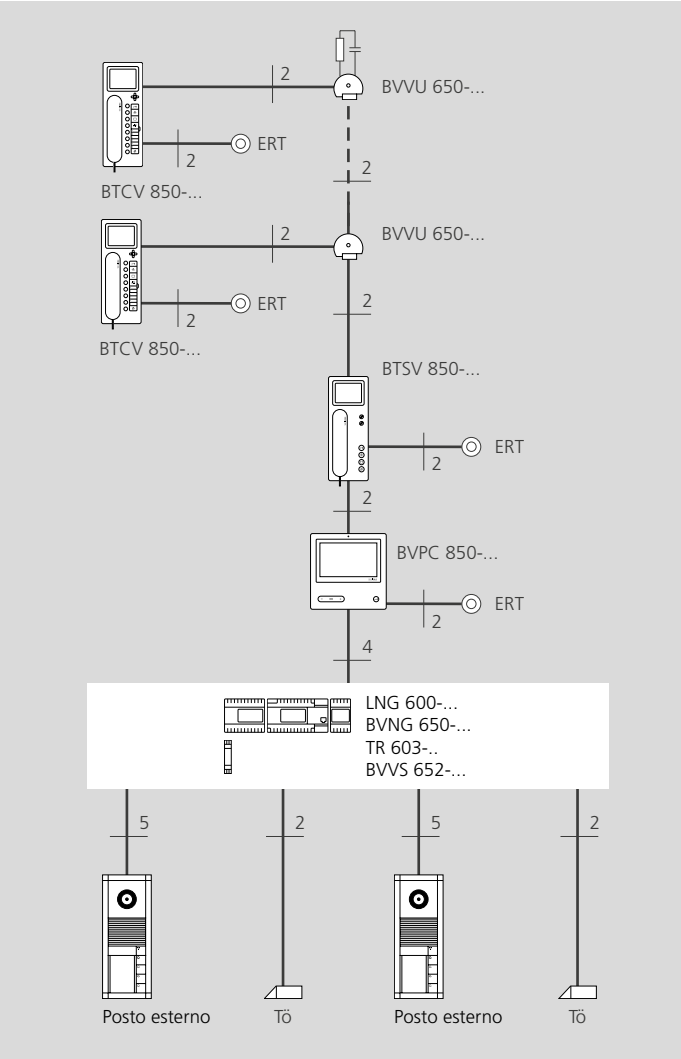

In-Home-Bus: Video
Prospetto dello schema di collegamento del sistema a una colonna

Legenda
ERT = Tasto di chiamata dal piano
Tö = Apriporta 12 V AC, impedenza minima 20 Ohm (ad es. TÖ 615-…)

In-Home-Bus: Video
Prospetto dello schema di collegamento

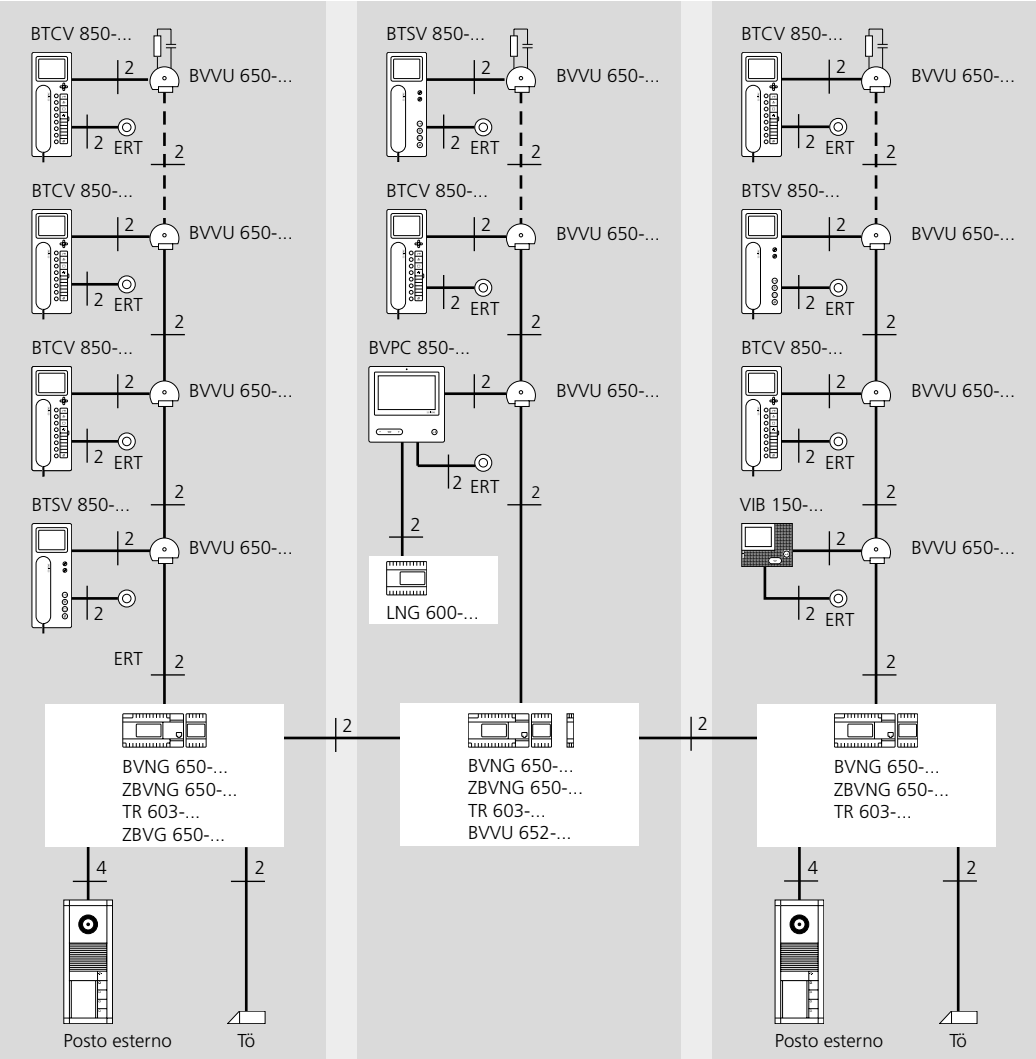

In-Home-Bus: Video
Prospetto dello schema di collegamento del sistema a più colonne

Legenda
ERT = Tasto di chiamata dal piano
Tö = Apriporta 12 V AC,
impedenza minima 20 Ohm
(ad es. TÖ 615-…)

In-Home-Bus: Video

Posto esterno sul piano nel sistema In-Home-Bus: Audio

Indipendentemente dal tipo e dal sistema di installazione a una colonna o a più colonne, al posto di un tasto di chiamata dal piano è possibile collegare un posto esterno sul piano.

In tal caso sono necessari un'installazione e componenti di alimentazione supplementari.

Posto esterno sul piano nel sistema In-Home-Bus: Video

Indipendentemente dal tipo e dal sistema di installazione a una colonna o a più colonne, al posto di un tasto di chiamata dal piano è possibile collegare anche un posto esterno sul piano con funzione video.
Se nel BVNG 650-… è installato un ZBVNG 650-…, l'installazione deve avvenire tramite la distribuzione centrale nella derivazione della telecamera.
L'installazione fra il posto esterno sul piano e la distribuzione centrale deve avvenire tramite una linea separata.

* L'alimentazione avviene tramite un'installazione e componenti di alimentazione supplementari.
** In caso di alimentazione centrale sono necessari fili supplementari.

Legenda
ERT = Tasto di chiamata dal piano
Tö = Apriporta 12 V AC, impedenza minima 20 Ohm (ad es. TÖ 615-…)

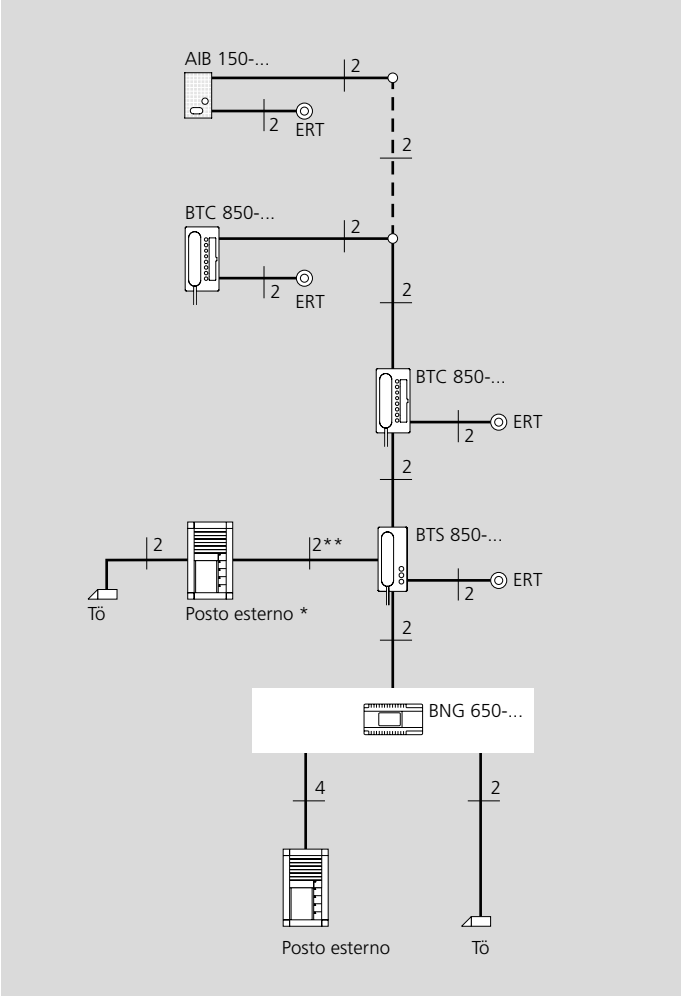

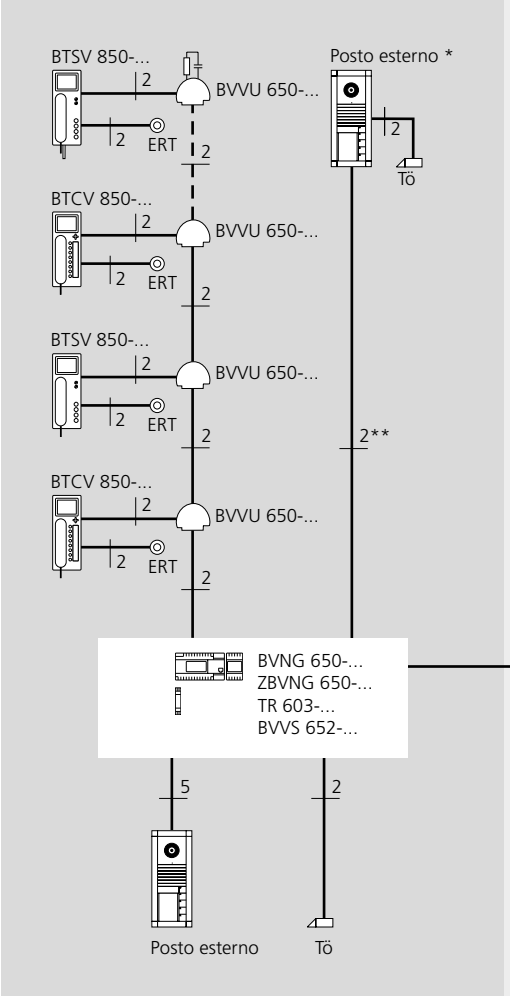

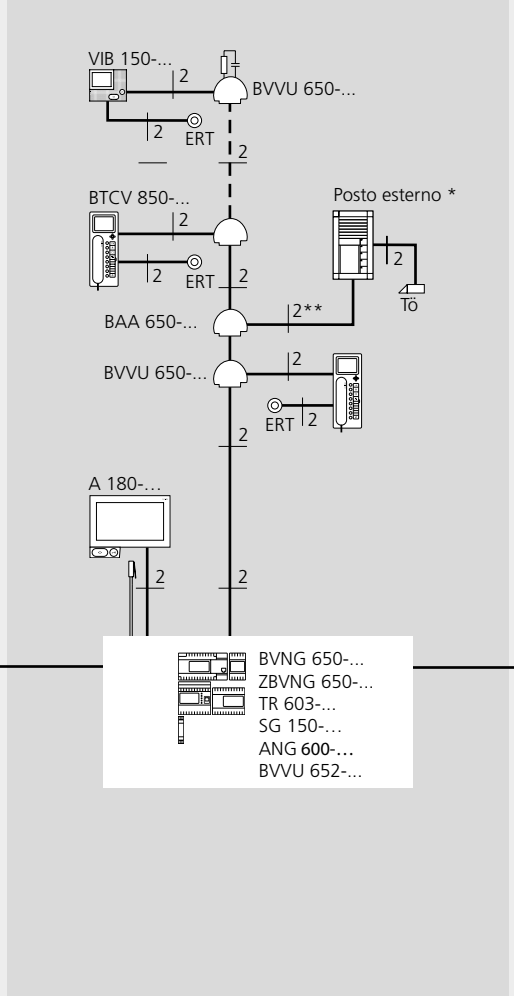

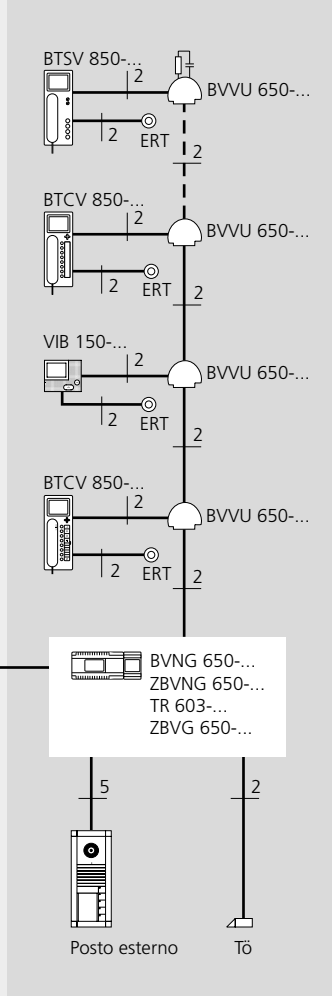

In-Home-Bus: Video

Funzioni di commutazione e di comando nel sistema In-Home-Bus

I componenti di commutazione/di comando permettono di eseguire specifiche funzioni in qualsiasi posizione del sistema In-Home-Bus o di ricevere specifici messaggi di segnalazione. I messaggi ricevuti tramite il modulo d'ingresso bus BEM 650-… possono inoltre attivare funzioni sul sistema In-Home-Bus.
Ad esempio, un BTC/ BFC 850-… può comandare un BSE 650-… e ricevere contemporaneamente un segnale di risposta sullo stato del sistema.
Nel sistema In-Home-Bus: Video i componenti di commutazione e di comando, come gli apparecchi senza video, devono essere disaccoppiati.
Ulteriori apparecchi devono avere un collegamento "loop through".

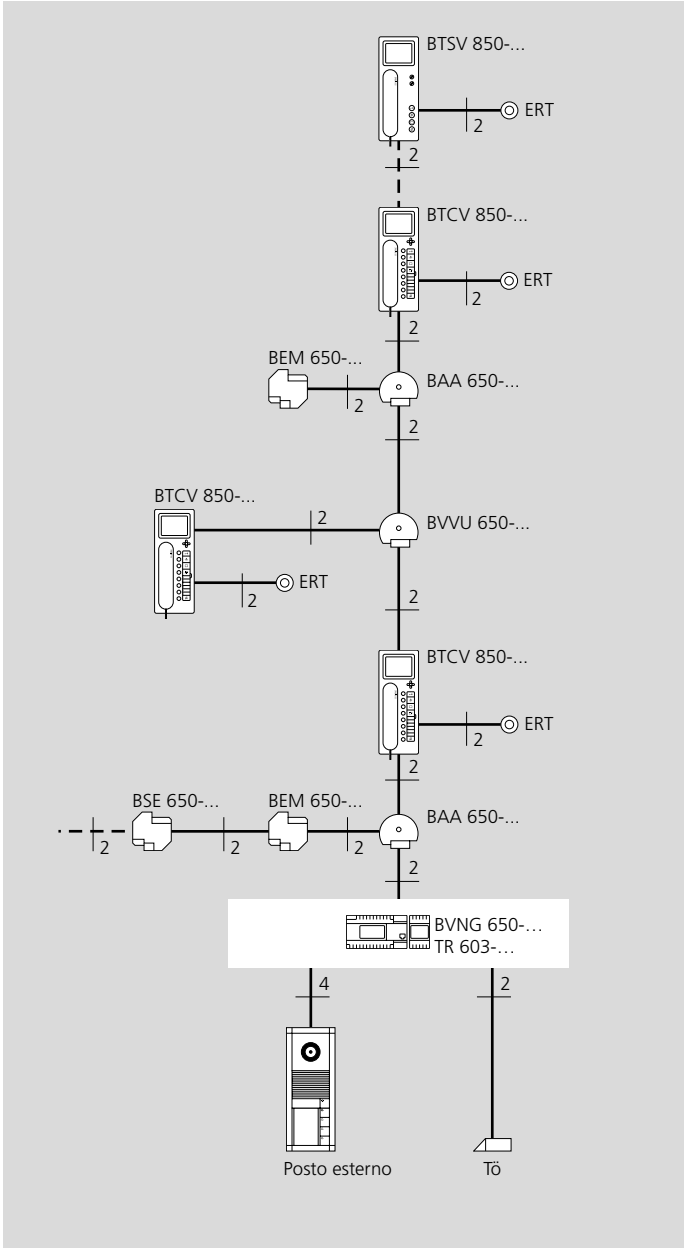

Legenda
ERT = Tasto di chiamata dal piano
Tö = Apriporta 12 V AC, impedenza minima 20 Ohm (ad es. TÖ 615-…)

Vario-Bus
Immissione di chiamata digitale

Il Vario Bus è il sistema bus per il controllo d'accesso Siedle e collega tra loro i rispettivi componenti del sistema.
Inoltre, il Vario Bus consente di estendere un sistema citofonico con la "chiamata digitale".

L'installazione di base del Vario Bus avviene con una colonna Vario Bus a quattro fili (due coppie di fili).
Una coppia di fili (bv, cv) forma la linea di alimentazione e provvede all'alimentazione di tensione degli apparecchi.
Un'altra coppia di fili (Da, Db) forma la linea dati e consente la trasmissione dei dati, nonché dei segnali di commutazione e di comando.
Nella colonna Vario Bus sono ammessi punti nodali e derivazioni in qualsiasi posizione, a condizione che si tenga conto dei raggi d'azione consentiti.

Immissione di chiamata digitale
Nella "chiamata digitale", la chiamata dal posto esterno non viene inviata tramite tasti di chiamata, ma tramite un apparecchio di inserimento, ad esempio il modulo serratura a codice COM 611-…, il modulo di chiamata a display DRM 612-…, un pannello PC con interfaccia di comunicazione Siedle SKI 700-… oppure un Siedle Touch ST 10-…
I telefoni collegati vengono chiamati tramite un numero di telefono che viene inserito direttamente (COM 611-…) oppure che viene selezionato tramite un elenco di nomi elettronico (DRM 612-…, ST 10-… o pannello PC).
Per l'invio di chiamate dal Vario Bus al sistema In-Home-Bus è necessario il modulo interfaccia bus BIM 650-…

Istruzioni per l'installazione

Per l'installazione devono essere utilizzate linee telefoniche.

J-Y(St)Y	Linee ritorte in coppia, schermate, diametro di filo 0,8 mm
A-2Y(St)2Y	Cavo telefonico, diametro di filo 0,8 mm

Posa delle linee
Per rispettare le disposizioni generali sulla sicurezza di impianti telefonici ai sensi delle norme VDE 0100 e VDE 0800 e impedire interferenze, occorre rispettare una posa separata delle linee a corrente debole e a corrente forte. È necessario mantenere una distanza di 10 cm.

Alimentazione di tensione

I componenti del sistema Vario Bus possono essere alimentati con la seguente tensione:

Apparecchi / Alimentazione di tensione	**TR 602-… (12 V AC) ***	**TR 603-… (12 V AC) ***	**ANG 600-… (48 V DC)**
Unità di inserimento/lettura			
COM 611-…	X	X	
DRM 612-…	X	X	
SKI 700-…	X	X	
ST 10-…			X
Interfacce			
BIM 650-…	X	X	

* Occorre garantire che la tensione di alimentazione in caso di massima corrente assorbita su ogni apparecchio non superi mai i 9 V AC.

Il raggio d'azione massimo del bus Vario è diverso tra la linea di alimentazione e la linea dati.

Raggio d'azione della linea di alimentazione

La resistenza del doppino della linea di alimentazione (cavo di andata e ritorno fra l'unità di inserimento/lettura e l'alimentazione di tensione) non deve superare 20 Ohm.
In caso di linee telefoniche con diametro dei fili di 0,8 mm si ottiene un raggio d'azione massimo tecnicamente predefinito di circa 260 m.
Il raggio d'azione ottenibile dipende dalla corrente assorbita dagli apparecchi da alimentare e dal tipo di installazione (installazione a stella/installazione bus).

Per facilitare i calcoli, la corrente assorbita dai moduli viene indicata in valori di allacciamento, chiamati brevemente "AW".

Valori di allacciamento	AW
COM 611-…	1
DRM 612-…	1
SKI 700-…	1
ST 10-…	1

Un TR 603-… alimenta 2 AW
Un TR 602-… alimenta 5 AW

Se la stessa alimentazione di tensione alimenta sia il modulo interfaccia bus BIM 650-… che i moduli di inserimento, il BIM non ha alcuna influenza sulla determinazione del raggio d'azione dei moduli di inserimento nel caso in cui si trovi direttamente sull'alimentazione di tensione.

Installazione a stella

Nell'installazione a stella, ciascuna unità di inserimento/lettura viene alimentata da una linea separata.
Il raggio d'azione tra il trasformatore e le unità di inserimento/lettura nell'installazione a stella è al massimo 260 m con un un diametro del filo di 0,8 mm e un valore di allacciamento "1 AW".
Un'ulteriore unità di inserimento/lettura nella stessa colonna con un valore di allacciamento 1 AW riduce con 2 AW (1 AW + 1 AW = 2 AW) il raggio d'azione a 130 m.

Impianto bus

Nell'installazione bus, più unità di inserimento/lettura sono alimentate da una linea di alimentazione comune.
Con un diametro del filo di 0,8 mm possono essere azionati fino a 5 AW tramite un'unica linea di alimentazione e alimentazione di tensione.
Ulteriori apparecchi richiedono una propria linea di alimentazione e alimentazione di tensione completamente separata.

AW	Raggio d'azione
1	260 m
2	130 m
3	75 m
4	50 m
5	40 m

Occorre garantire che la tensione di alimentazione in caso di massima corrente assorbita su ogni apparecchio non superi mai i 9 V AC.

Raggio d'azione della linea dati

Ogni modulo interfaccia bus BIM 650-… mette a disposizione il collegamento per la linea dati dei corrispondenti moduli di inserimento nel Vario Bus e deve essere azionato singolarmente come colonna Vario Bus indipendente.
La lunghezza totale della linea dati all'interno di una colonna Vario Bus tra i moduli di inserimento e il rispettivo BIM 650-… raggiunge al massimo 2000 m.
Nella colonna Vario Bus sono ammessi punti nodali e derivazioni in qualsiasi posizione, a condizione che si tenga conto dei raggi d'azione consentiti.

Per ogni apparecchio sono disponibili fino a 8 indirizzi Vario Bus.
Ogni indirizzo Vario Bus può essere assegnato una sola volta per tipo di apparecchio (COM 611-… / DRM 612-…).
In ogni colonna Vario Bus possono essere azionati quindi fino a 8 apparecchi dello stesso tipo.

Avvertenza

Il ST 10-… sostituisce i tasti di chiamata e può essere utilizzato per inserire i numeri di telefono oppure come serratura a codice per il controllo d'accesso.
In base al tipo di utilizzo, il ST 10-… viene identificato dal Vario Bus come DRM 612-… e/o come COM 611-…
In questo caso, un DRM o COM collegato non deve ricevere lo stesso indirizzo di un ST 10-…!
In alternativa a un ST 10-… può essere utilizzato anche un pannello PC con SKI 700-…

Complessivamente, con ogni colonna Vario Bus possono essere azionati fino a 16 moduli di inserimento per la chiamata digitale.
Se si utilizza un COM per il controllo d'accesso, è necessario un controller d'ingresso EC 602-… o un controller del posto esterno IP TCIP 603-…

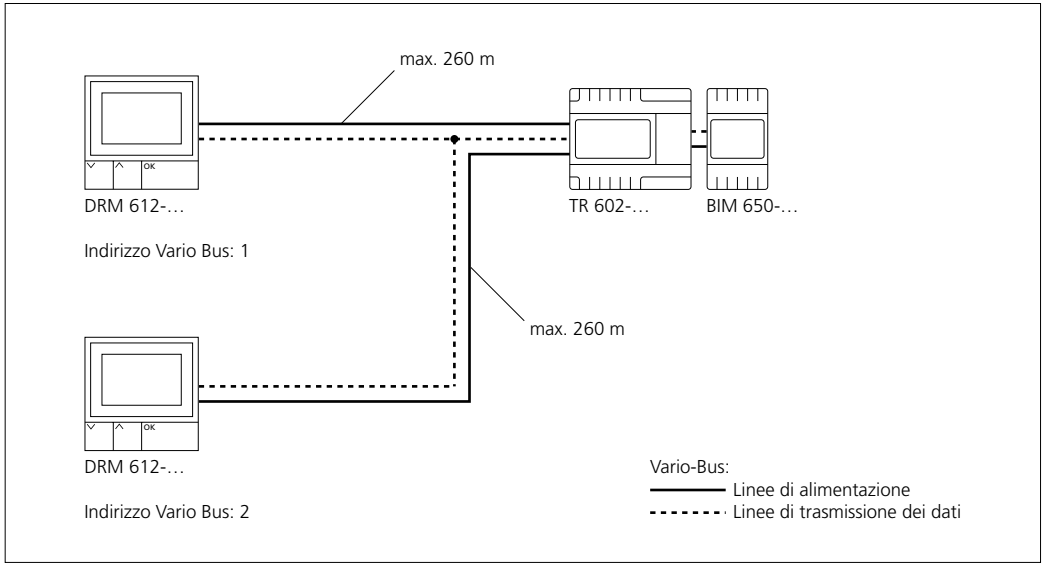

Raggio d’azione della linea di alimentazione in caso di installazione a stella della linea stessa (esempio)

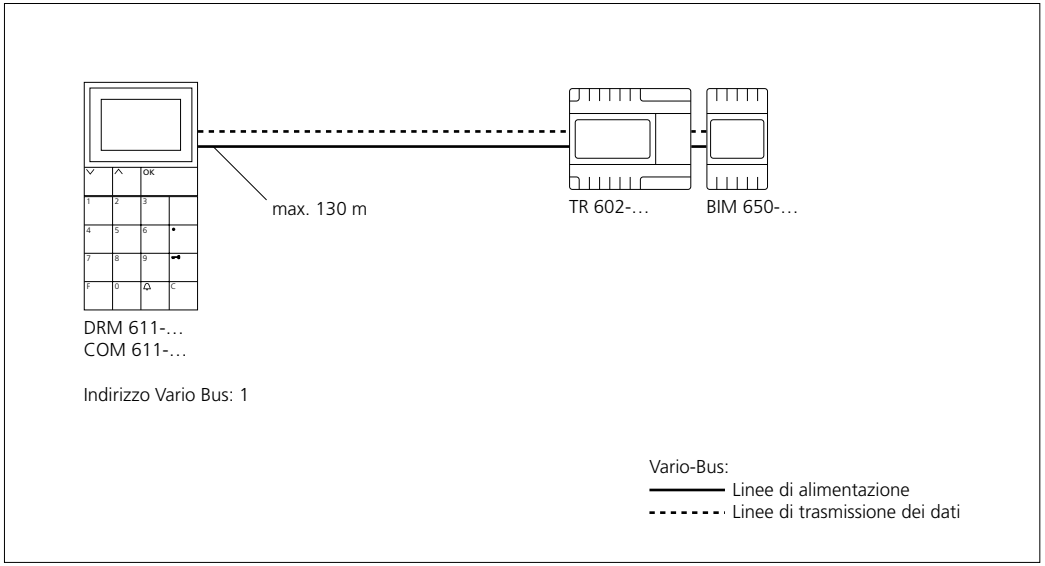

Raggio d’azione della linea di alimentazione in caso di installazione bus della linea stessa con 2 AW (esempio)

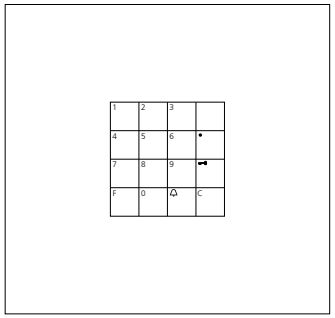

COM 611-02
Modulo serratura a codice come unità di inserimento per l'invio di codici per chiamate dal posto esterno e funzioni di comando in connessione con Siedle Vario Bus.
Tensione d'esercizio: 12 V AC
Corrente d'esercizio:
max. 140 mA
Tipo di protezione: IP 54
Temperatura ambiente:
da –20 °C a +55 °C
Dimensioni (mm)
Larg. x Alt. x Prof.: 99 x 99 x 27

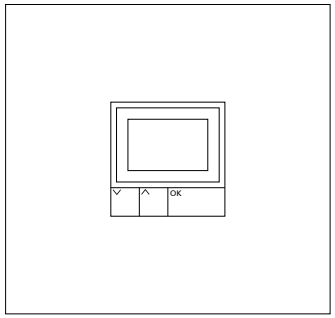

DRM 612-01
Modulo di chiamata a display come unità di immissione con display a 4 righe per inviare chiamate dal posto esterno. Visualizzazione dei nomi sul display in ordine alfabetico.
Il DRM 612-… può essere utilizzato anche in abbinamento al COM 611-… per visualizzare l'immissione tramite il DRM 612-…
Tensione d'esercizio: 12 V AC
Corrente d'esercizio:
max. 200 mA
Tipo di protezione: IP 54
Temperatura ambiente:
da –20 °C a +55 °C
Dimensioni (mm)
Larg. x Alt. x Prof.: 99 x 99 x 27

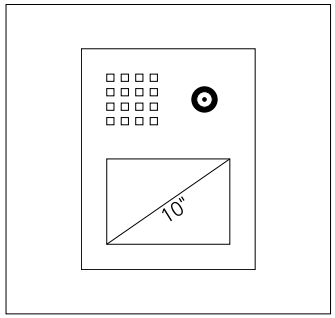

ST 10-0
Siedle Touch: Pannello di comando di 25,7 cm (10,1") per citofonia e controllo d'accesso in connessione con Siedle Vario Bus.
Per inviare chiamate dal posto esterno tramite tasti di chiamata digitali o numeri di chiamata, nonché per inviare codici per funzioni di comando / controllo d'accesso.
Integrato nella linea di design Siedle Steel o come soluzione di montaggio dal retro integrata nell'architettura della facciata.
Diagonale dello schermo:
257 mm / 10,1"
Risoluzione: 1280 x 800 pixel
Tipo di montaggio: orizzontale o verticale
Tensione d'esercizio: 48 V DC
Corrente d'esercizio:
max. 500 mA
Corrente assorbita in stand-by:
350 mA
Tipo di protezione: IP 65 dal davanti
Temperatura ambiente:
da –20 °C a +55 °C

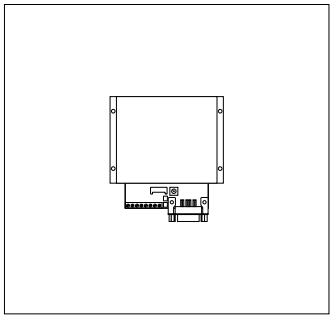

SKI 700-0
Per la connessione di un pannello PC al sistema di citofonia Siedle. In connessione con il pannello PC, il SKI 700-… sostituisce i tasti di chiamata e può essere utilizzato per inserire i numeri di telefono oppure come serratura a codice per il controllo d'accesso.
Utilizzabile in connessione con il sistema In-Home-Bus solo con il modulo interfaccia bus BIM 650-… e con il modulo porter bus Plus BTLM 651-… oppure con il porter da incasso bus BTLE 051-… ES7007.
Tensione d'esercizio:
12 V AC / 15 V DC
Corrente d'esercizio: 150 mA
Temperatura ambiente:
da –20 °C a +70 °C
Dimensioni (mm)
Larg. x Alt. x Prof.:
100 x 36 x 98

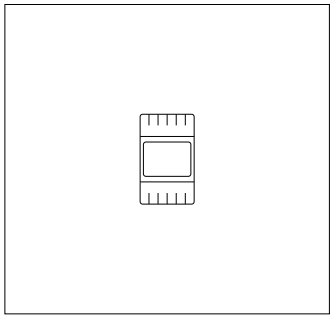

BIM 650-02
Modulo interfaccia bus, per il collegamento fra il sistema Siedle Vario Bus e il sistema Siedle In-Home-Bus.
È necessario quando un porter bus deve essere dotato anche di un COM o DRM oppure al posto di tasti di chiamata diretta.
Tensione d'esercizio: 12 V AC dal TR 602-…
Corrente d'esercizio: 50 mA
Tipo di protezione: IP 20
Temperatura ambiente:
da 0 °C a +40 °C
Dimensioni (mm)
Larg. x Alt. x Prof.:
53,5 x 89 x 60

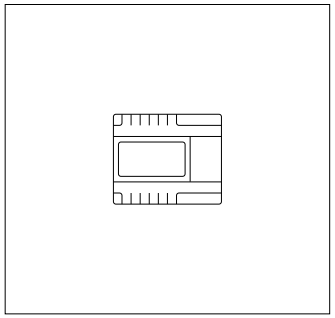

TR 602-01
Trasformatore per alimentare componenti supplementari.
Tensione d'esercizio:
230 V AC, +/-10 %, 50/60 Hz
Corrente d'esercizio: 170 mA
Tensione di uscita: 12 V AC
Corrente iniziale: max. 2,5 A
Protezione: lato primario, Si1 T 200 mA L, Protezione termica sul lato secondario
Tipo di protezione: IP 20
Temperatura ambiente:
da 0 °C a +40 °C
Unità di modulare: 6
Dimensioni (mm)
Larg. x Alt. x Prof.:
107 x 89 x 60

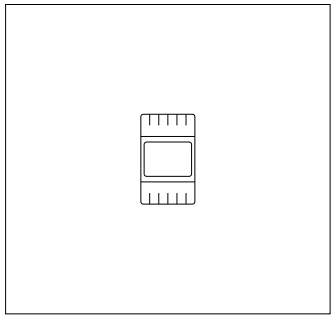

TR 603-0
Trasformatore nella scatola del quadro di distribuzione per l'alimentazione di componenti di sistema e supplementari.
Tensione d'esercizio:
230 V AC, +/-10 %, 50/60 Hz
Corrente d'esercizio: 100 mA
Tensione di uscita: 12 V AC
Corrente iniziale: max. 1,3 A
Protezione: con fusibile di protezione termico primario, lato secondario protetto da cortocircuito
Tipo di protezione: IP 20
Temperatura ambiente:
da 0 °C a +40 °C
Unità di modulare: 3
Dimensioni (mm)
Larg. x Alt. x Prof.:
53,5 x 89 x 60

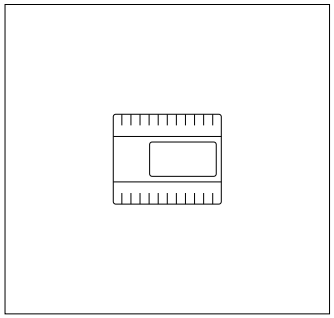

ANG 600-0
Alimentatore Access nella scatola del quadro di distribuzione con contatto di commutazione 230 V AC.
Tensione d'esercizio:
100–240 V AC, +/-10 %, 50/60 Hz
Corrente d'esercizio: 0,5–1 A
Tensione di uscita: 48 V DC
Corrente iniziale: 800 mA
Protezione: con fusibile di protezione termico primario, lato secondario protetto da cortocircuito
Tipo di contatto: Contatto di commutazione max. 250 V AC, 6 A
Tipo di protezione: IP 20
Temperatura ambiente:
da 0 °C a +40 °C
Unità di modulare: 6
Dimensioni (mm)
Larg. x Alt. x Prof.:
107 x 89 x 60

Programmazione con PC

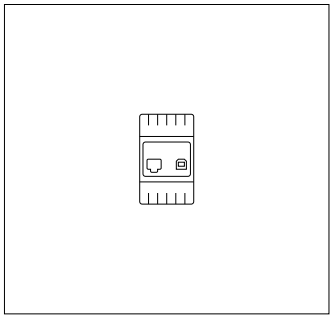

PRI 602-01 USB
L'interfaccia di programmazione PRI 602-… USB nella scatola del quadro di distribuzione collega un PC Windows tramite interfaccia USB con il sistema Siedle In-Home-Bus e il sistema Siedle Vario-Bus.
Collegamento agli alimentatori BNG 650-… e BVNG 650-… tramite ZBVG 650-…
Interfaccia con il sistema Siedle In-Home-Bus tramite presa Western a 8 poli o morsetti a vite.
Ad un PC può essere collegata una sola PRI 602-… USB.

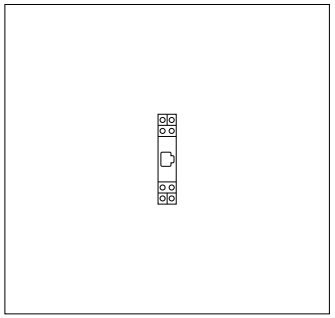

ZWA 640-0
Accessorio scatola di collegamento Western da installare nel quadro di distribuzione.

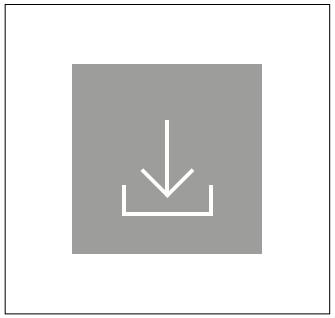

BPS 650-0
Software di programmazione bus per la programmazione di impianti In-Home-Bus. A tale scopo è necessarie l'interfaccia di programmazione PRI 602-… USB.

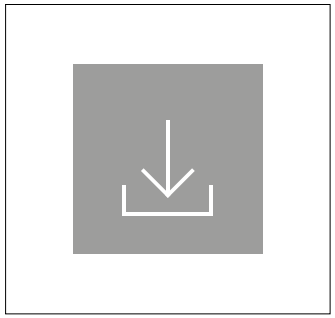

PRS 602-02
Software di programmazione adatto per programmare i componenti Vario-Bus.
Requisiti del sistema:
PC Windows, sistema operativo Microsoft® Windows 8/10

Fabbisogno di spazio nella distribuzione

Apparecchi	Larghezza dispositivo
BIM 650-…	3
ANG 600-…	6
TR 603-…	3
TR 602-…	6
PRI 602-… USB	3
ZWA 640-…	1

Aspetti generali
La programmazione può avvenire manualmente oppure con PC.
La programmazione manuale è descritta nel manuale del sistema Siedle In-Home-Bus, allegato agli alimentatori bus BNG/BVNG 650-… .
Per la programmazione con il PC è necessaria l'interfaccia di programmazione PRI 602-… USB con il software BPS 650-… (versione attuale).
Per un DRM 612-… è necessario anche il software di programmazione PRS 602-… (versione attuale).
Per informazioni dettagliate sulla programmazione con il PC si rimanda alla guida online del software corrispondente.

Avvertenze importanti prima di avviare la programmazione
• L'installazione deve essere completamente terminata.
• Tutti gli apparecchi di alimentazione devono essere collegati alla tensione di rete di 230 V AC.
• Se si utilizzano più moduli di inserimento dello stesso tipo (ad es. più COM 611-…) su un'unica colonna Vario Bus, è necessario impostare un diverso indirizzo su ciascuno dei moduli di inserimento/lettura.
Gli indirizzi "0" e "9" non sono ammessi!
• Vari tipi di unità di inserimento/lettura che vengono collegate a uno stesso posto esterno (ad es. COM… e ELM…) ricevono lo stesso indirizzo.
• Non è possibile combinare un ST 10-… o un SKI 700-… con un COM 611-… o un DRM 612-… su un unico posto esterno.
• Tutti i componenti di sistema devono essere pronti per il funzionamento.

Programmazione con PC
Per la programmazione tramite PC si collega il PC al Vario Bus tramite l'interfaccia di programmazione PRI 602-… USB.
I numeri di telefono per la chiamata digitale vengono configurati tramite il software di programmazione bus BPS 602-…
L'assegnazione dei numeri di telefono e dei nomi avviene sul DRM 612-… tramite il software di programmazione PRS 602-…, mentre sul ST 10-… tramite un'interfaccia web.

Collegamento tramite l'interfaccia di programmazione PRI 602-… USB
Il collegamento della PRI 602-… USB con il PC avviene tramite il cavo di collegamento USB, allegato alla PRI 602-… USB.
La PRI 602-… USB può essere installata fissa in un impianto oppure collegata tramite una presa Western a 8 poli (funzionamento mobile).

Attenzione!
La PRI 602-… USB può essere collegata esclusivamente tramite i cavi e le prese oppure tramite i morsetti sul Siedle Vario-Bus.
Se si effettua il collegamento contemporaneamente tramite i morsetti e le prese, esiste il pericolo di cortocircuito in caso di scambio dei fili!

Collegamento tramite l'interfaccia di programmazione
PRI 602-… USB
Installazione fissa

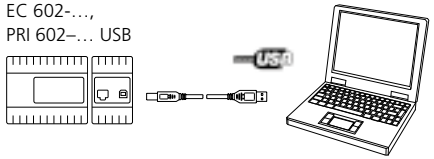

Collegamento tramite l'interfaccia di programmazione
PRI 602-… USB
Funzionamento mobile

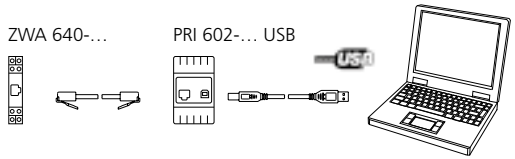

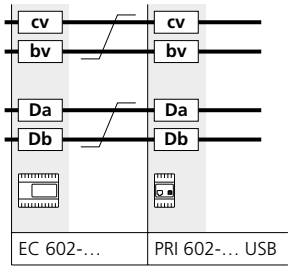

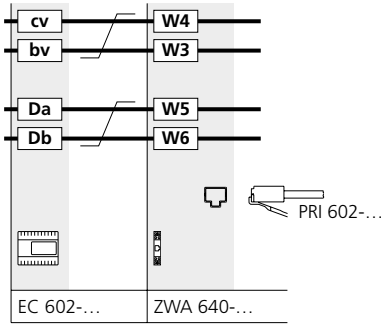

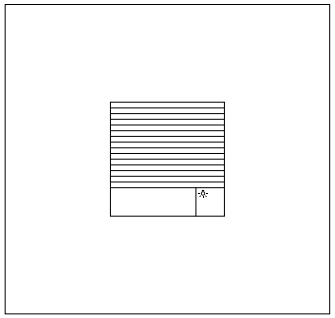

BTLM 650-04
Modulo porter bus per Siedle Vario con altoparlante e microfono integrati.
Prestazioni:
• Griglia anteriore in policarbonato resistente agli agenti atmosferici e ai raggi UV
• Altoparlante, volume regolabile
• Microfono ad elettrete di lunga durata
• Tasto luce con simbolo luce illuminato da LED
• Contatto di lavoro per apriporta, attivabile senza cablaggio supplementare tramite linea bus presente
• Comando telecamera integrato
• Possibile collegamento di un modulo serratura a codice COM 611-… e/o di un modulo di chiamata a display DRM 612-… per l'immissione di chiamata digitale
• Possibile attivazione del feedback acustico all'azionamento di un tasto di chiamata
Si possono collegare al massimo 40 moduli tasti in qualsiasi combinazione e, quindi, al massimo 160 tasti di chiamata.
1 BTLM 650-04 corrisponde a 2 utenti di sistema.

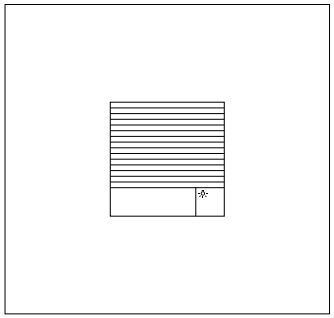

BTLM 651-0
Modulo porter bus Plus per Siedle Vario con altoparlante e microfono integrati, nonché ulteriore amplificatore audio, filtro rumori ed elettronica di comando per l'indicatore di stato.
Prestazioni:
• Griglia anteriore in policarbonato resistente agli agenti atmosferici e ai raggi UV
• Altoparlante, volume regolabile
• Possibile raddoppio del volume grazie all'amplificatore audio (con alimentazione supplementare)
• Microfono ad elettrete di lunga durata
• Tasto luce con simbolo luce illuminato da LED
• Contatto di lavoro a potenziale zero per apriporta, attivabile senza cablaggio supplementare tramite linea bus presente
• Comando telecamera integrato
• Possibile collegamento di un modulo indicatore di stato ZAM 600-… per la segnalazione ottica e acustica dello stato operativo
• Possibile collegamento di un modulo serratura a codice COM 611-… e/o di un modulo di chiamata a display DRM 612-… per l'immissione di chiamata digitale
• Possibile attivazione del feedback acustico all'azionamento di un tasto di chiamata
Si possono collegare al massimo 40 moduli tasti in qualsiasi combinazione e, quindi, al massimo 160 tasti di chiamata.
1 BTLM 651-0 corrisponde a 2 utenti di sistema.

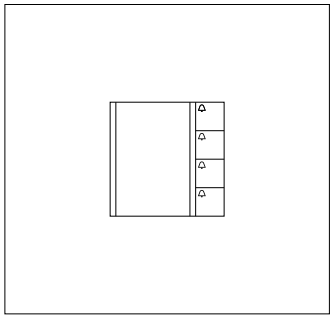

BTM 650-01 a -04
Moduli tasti bus per In-Home-Bus. 1–4 tasti di chiamata, illuminazione LED integrata. Collegamento mediante nastro piatto al porter bus. Alimentazione dell'illuminazione LED tramite morsetto b e c con 12 V AC, corrente assorbita 20 mA per ogni modulo tasti bus BTM 650-…

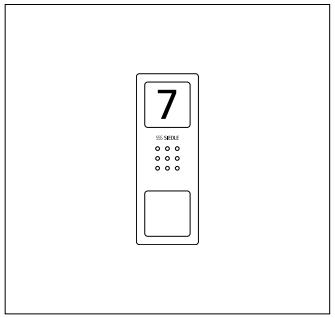

CA 850-1 E à -4 E
Posto esterno audio Siedle Compact, per l'installazione nel sistema In-Home-Bus oppure come apparecchio sostitutivo nel set audio Siedle Basic. Dotato delle funzioni di chiamata, conversazione e apriporta.
Prestazioni:
• Porter integrato
• Volume regolabile
• Numero di tasti di chiamata integrati: 1, 2, 4
• Feedback acustico dei tasti attivabile
• Targhette del nome retroilluminate sostituibili dal davanti
• Targa d'informazione retroilluminata per numero civico, loghi, orari di apertura, ecc.
• per il montaggio appoggio muro con rivestimento in acciaio inox spazzolato

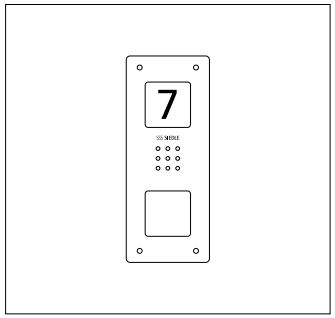

CAU 850-1-0 E a -4 E
Posto esterno audio Siedle Compact da incasso, per l'installazione nel sistema In-Home-Bus. Dotato delle funzioni di chiamata, conversazione e apriporta.
Prestazioni:
• Porter integrato
• Volume regolabile
• Numero di tasti di chiamata integrati: 1, 2, 4
• Feedback acustico dei tasti attivabile
• Targhette del nome retroilluminate sostituibili dal davanti
• Targa d'informazione retroilluminata per numero civico, loghi, orari di apertura, ecc.
• Per il montaggio da incasso con rivestimento in acciaio inox spazzolato

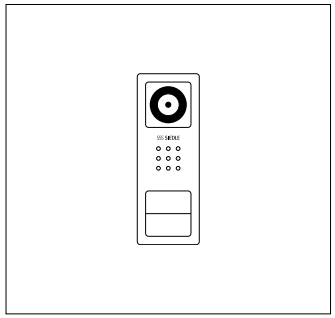

BCV 850-1-01 E /
BCV 850-2-01 E
Posto esterno video Siedle Compact nel sistema bus, per l'installazione nel sistema In-Home-Bus. Dotato delle funzioni di chiamata, conversazione, video e apriporta.
Prestazioni:
• Telecamera integrata con commutazione automatica giorno/notte, illuminazione LED e riscaldamento a 2 livelli
• Porter integrato
• Volume di conversazione regolabile
• Numero di tasti di chiamata integrati: 1, 2
• Feedback acustico dei tasti attivabile
• Targhette del nome retroilluminate sostituibili dal davanti
• per il montaggio appoggio muro con rivestimento in acciaio inox spazzolato

Sistema colori: PAL
Ripresa immagini:
sensore CMOS 1/3"
756 x 504 pixel
Risoluzione: 550 linee TV
Obiettivo: 3,7 mm
Angolo di ripresa in orizzontale: circa 65°, in verticale circa 50°
Range di regolazione meccanico: 30° orizzontale/verticale
Riscaldamento a 2 livelli:
12 V AC, max. 110 mA
Tensione d'esercizio:
In-Home-Bus

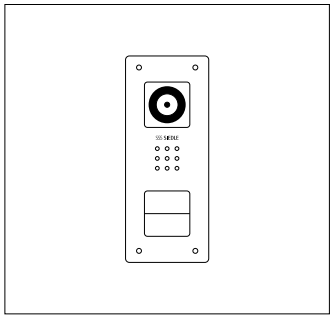

BCVU 850-1-0 E /
BCVU 850-2-0 E
Posto esterno video Siedle Compact da incasso nel sistema bus, per l'installazione nel sistema In-Home-Bus. Dotato delle funzioni di chiamata, conversazione, video e apriporta.
Prestazioni:
• Telecamera integrata con commutazione automatica giorno/notte, illuminazione LED e riscaldamento a 2 livelli
• Porter integrato
• Volume regolabile
• Numero di tasti di chiamata integrati: 1, 2
• Feedback acustico dei tasti attivabile
• Targhette del nome retroilluminate sostituibili dal davanti
• Per il montaggio da incasso con rivestimento in acciaio inox spazzolato

Sistema colori: PAL
Ripresa immagini:
sensore CMOS 1/3"
756 x 504 pixel
Risoluzione: 550 linee TV
Obiettivo: 3,7 mm
Angolo di ripresa in orizzontale: circa 65°, in verticale circa 50°
Range di regolazione meccanico: 30° orizzontale/verticale
Riscaldamento a 2 livelli:
12 V AC, max. 110 mA
Tensione d'esercizio:
In-Home-Bus

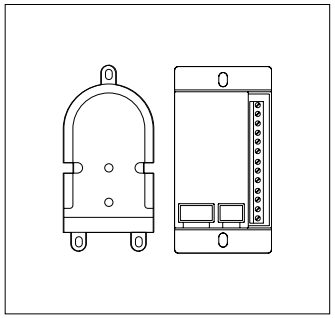

BTLE 051-04
Porter da incasso bus con matrice di tasti di chiamata bus da installare in scomparti citofonici, impianti citofonici, cassette per le lettere, ecc., predisposti a cura del cliente.
Alla matrice di tasti di chiamata bus BRMA 050-… è possibile collegare direttamente fino a 12 tasti di chiamata predisposti a cura del cliente.
Prestazioni:
• Altoparlante, volume regolabile
• Microfono ad elettrete di lunga durata
• Contatto di lavoro a potenziale zero per apriporta, attivabile senza cablaggio supplementare tramite linea bus presente
• Comando telecamera integrato
• Possibilità di fissaggio universali; se si utilizza la griglia ZJ 051-… può essere avvitato direttamente su di essa
1 BTLE 050-… corrisponde a 2 utenti di sistema.

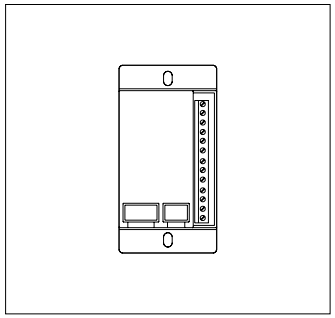

BRMA 050-01
Matrice di tasti di chiamata bus per il collegamento di 12 tasti di chiamata predisposti a cura del cliente sul porter da incasso BTLE 050-…/ATLE 670-…
Possono essere collegati al massimo 160 tasti di chiamata, tuttavia ogni 12 tasti di chiamata è necessaria un’altra matrice di tasti di chiamata bus BRMA 050-…
Possono essere collegate al massimo 14 BRMA 050-… ad 1 BTLE 050-…
Possono essere collegate al massimo 16 BRMA 050-… ad 1 ATLE 670-…

Descrizione degli apparecchi

Siedle Classic

Siedle Steel

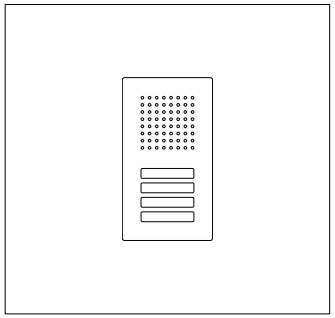

Classic Audio
Posto esterno con frontalino in acciaio inox. Porter e tasti di chiamata illuminati. Contatto apriporta integrato (Tö), carico dei contatti max. 15 V AC, 30 V DC, 2 A, tempo di commutazione apriporta 3 secondi fissi. Corrente assorbita per l'illuminazione LED dei tasti campanello, per ogni tasto 5 mA, 12 V AC.
Risposta acustica all'azionamento del tasto di chiamata.

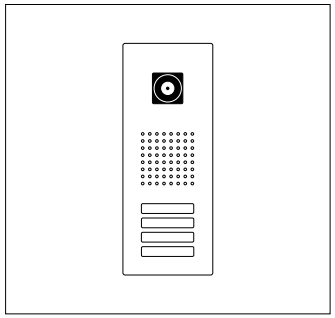

Classic Video
Posto esterno nella linea di design Classic, con frontalino in acciaio inox, porter, tasti di chiamata e telecamera Bus. Tasti campanello illuminati a LED, per ogni tasto 5 mA, 12 V AC. Risposta acustica all'azionamento del tasto di chiamata.

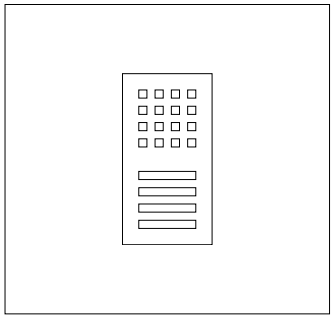

Steel audio
Posto esterno con frontalino in acciaio inox, porter e tasti di chiamata. Contatto apriporta integrato (Tö), carico dei contatti max. 15 V AC, 30 V DC, 2 A, tempo di commutazione apriporta 3 secondi fissi. Corrente assorbita per l'illuminazione LED dei tasti campanello, per ogni tasto 3 mA, 12 V AC. Risposta acustica all'azionamento del tasto di chiamata.

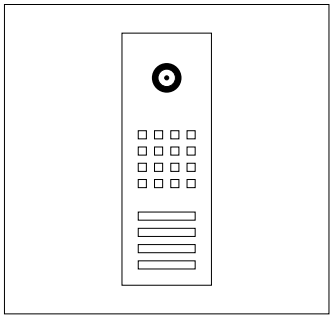

Steel video
Posto esterno nella linea di design Steel, con frontalino in acciaio inox, porter, tasti di chiamata e telecamera Bus. Tasti campanello illuminati a LED, per ogni tasto 3 mA, 12 V AC. Risposta acustica all'azionamento del tasto di chiamata.

Descrizione degli apparecchi

Modulo telecamera

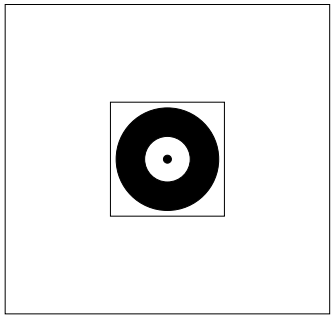

BCMC 650-03
Telecamera bus 80 per Siedle Vario con commutazione automatica giorno/notte (True Day/Night) e illuminazione ad infrarossi integrata. Angolo di ripresa orizzontale/verticale: circa 80°/60°
Sistema colori: PAL
Ripresa immagini:
sensore CMOS 1/3"
756 x 504 pixel
Risoluzione: 550 linee TV
Obiettivo: 2,9 mm
Range di regolazione meccanico: 30° orizzontale/verticale
Riscaldamento a 2 livelli:
12 V AC max. 130 mA
Tipo di protezione: IP 54, IK 10
Temperatura ambiente:
da –20 °C a +55 °C
Altezza di montaggio (mm): 32
Dimensioni (mm)
Larg. x Alt. x Prof.: 99 x 99 x 58

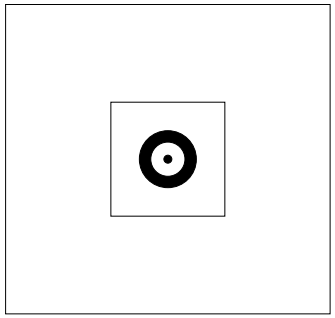

BCM 653-02
Telecamera bus 130 per Siedle Vario con commutazione automatica giorno/notte (True Day/Night) e illuminazione ad infrarossi integrata. Angolo di ripresa orizzontale/verticale: circa 130°/100°
Sistema colori: PAL
Ripresa immagini:
sensore CMOS 1/3"
756 x 504 pixel
Risoluzione: 550 linee TV
Obiettivo: 2,1 mm
Riscaldamento a 2 livelli:
12 V AC max. 130 mA
Tipo di protezione: IP 54, IK 10
Temperatura ambiente:
da –20 °C a +55 °C
Altezza di montaggio (mm): 15
Dimensioni (mm)
Larg. x Alt. x Prof.: 99 x 99 x 41

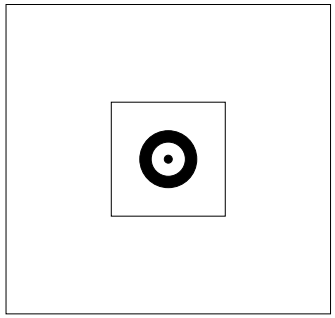

BCM 658-02
Telecamera bus 180 per Siedle Vario con commutazione automatica giorno/notte (True Day/Night) e illuminazione ad infrarossi integrata. Angolo di ripresa orizzontale/verticale: circa 175°/120°
Schermo intero o 9 sezioni d'immagine selezionabili
Correzione elettronica delle distorsioni dell'immagine nello schermo intero
Angolo di ripresa esteso nell'area marginale della sezione d'immagine selezionata
Compensazione del controluce (BLC)
Sistema colori: PAL
Ripresa immagini: Sensore CMOS 1/2,7"
1920 x 1080 pixel
Risoluzione: 600 linee TV
Obiettivo: 1,55 mm
Riscaldamento a 2 livelli:
12 V AC max. 130 mA
Tipo di protezione: IP 54, IK 10
Temperatura ambiente:
da –20 °C a +55 °C
Altezza di montaggio (mm): 15
Dimensioni (mm)
Larg. x Alt. x Prof.: 99 x 99 x 41

Telecamere esterna

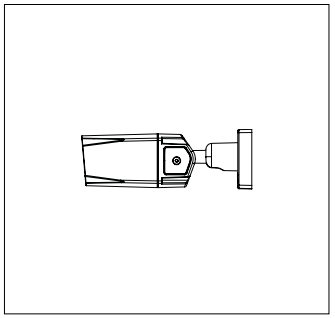

CE 600-01
Telecamera CCD a colori per montaggio esterno con commutazione automatica giorno/notte (True Day/Night) e illuminazione ad infrarossi integrata. Angolo di ripresa orizzontale: circa 81,2°–22,5°
Sistema colori: PAL
Ripresa immagini:
sensore CCD 1/3"
976 x 582 pixel
Risoluzione: 750 linee TV
Obiettivo: 2,8–12 mm
Range di regolazione meccanico: 160° orizzontale/180° verticale
Funzionamento continuo:
idoneo
Uscita video: 1 Vss a 75 Ohm
Tensione d'esercizio:
20–50 V DC
Corrente d'esercizio:
max. 250 mA
Tipo di protezione: IP 67
Temperatura ambiente:
da –20 °C a +50 °C
Dimensioni (mm)
Larg. x Alt. x Prof.:
75,3 x 76 x 218,5

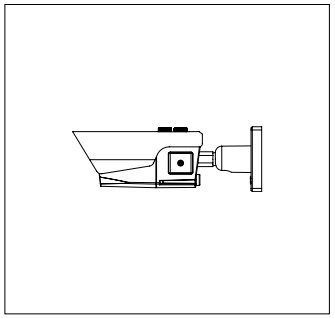

CE 950-01
Telecamera CCD a colori per montaggio esterno con commutazione automatica giorno/notte (True Day/Night) e illuminazione ad infrarossi integrata. Angolo di ripresa orizzontale: circa 45,6°–4,0°
Sistema colori: PAL
Ripresa immagini:
sensore CCD 1/4"
976 x 582 pixel
Risoluzione: 700 linee TV
Obiettivo: 3,8–45,6 mm
Range di regolazione meccanico: 180° orizzontale/verticale
Funzionamento continuo:
idoneo
Uscita video: 1 Vss a 75 Ohm
Tensione d'esercizio:
20–50 V DC
Corrente d'esercizio:
max. 500 mA
Tipo di protezione: IP 67
Temperatura ambiente:
da –20 °C a +50 °C
Dimensioni (mm)
Larg. x Alt. x Prof.:
100 x 108 x 267

Telecamere con porter Vario oppure telecamere esterne sullo sfondo monitorano in modo discreto l'area d'ingresso. Funzione di chiamata, conversazione e apriporta del posto esterno. L'immagine del visitatore appare su uno o più posti fonici video.

Possibilità d'impiego nella casa unifamiliare e multifamiliare, in settori privati/commerciali, ambulatori, edifici amministrativi, ecc.
Su richiesta, i nostri apparecchi possono essere abbinati ad altri componenti video per applicazioni speciali.

I nostri centri di esposizione e di formazione sono a vostra disposizione per informazioni e consulenza.

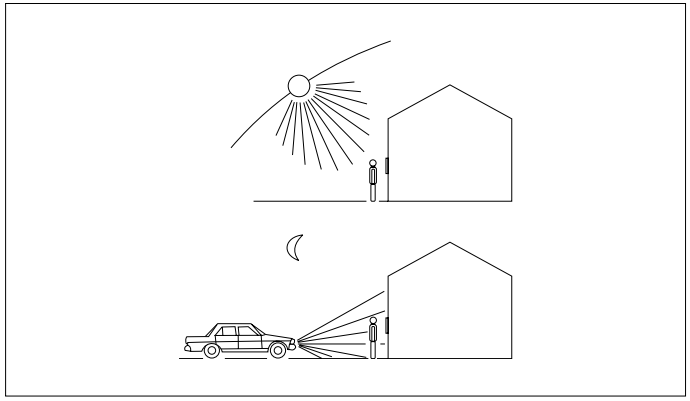

Posizione della telecamera
Aspetto decisivo per una buona qualità d'immagine è la selezione di una telecamera adeguata e di una corretta posizione della stessa. La telecamera non deve essere orientata verso:

- in controluce diretta
- direttamente verso la luce del sole
- verso uno sfondo con intensa luminosità
- verso pareti molto riflettenti di fronte la telecamera
- verso luci o fonti di luce dirette

Range di ripresa/rilevamento della telecamera

Se non è sufficiente il range di ripresa di un modulo telecamera, possono essere impiegate telecamere esterne, come CE 600-… o CE 950-…

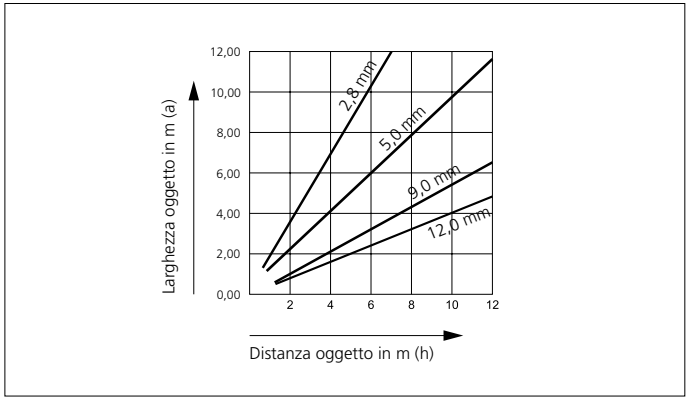

Schema del range di ripresa della telecamera esterna CE 600-…, ripresa mediante chip da 1/3".

Collegamento a Siedle In-Home: Video con modulatore video bus BVM 650-…

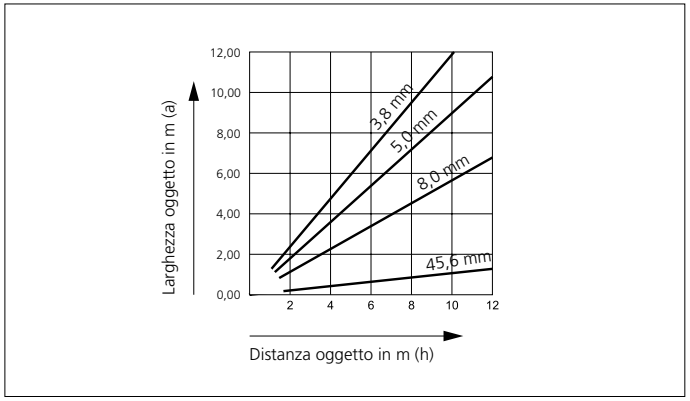

Schema del range di ripresa della telecamera esterna CE 950-…, ripresa mediante chip da 1/4".

Collegamento a Siedle In-Home: Video con modulatore video bus BVM 650-…

BCMC 650-03

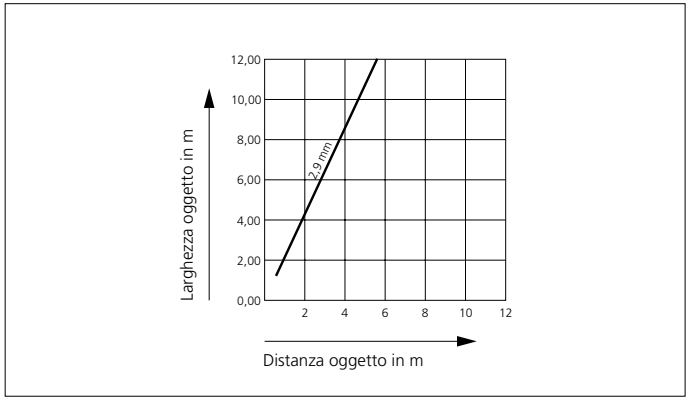

Schema del range di ripresa della telecamera bus BCMC 650-…, ripresa mediante chip da 1/3".

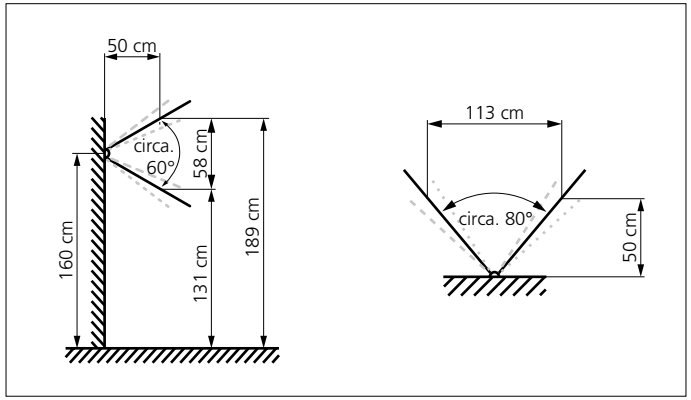

Range di ripresa del modulo telecamera BCMC 650-…

Con linea tratteggiata è rappresentato il range di regolazione della BCMC 650-…

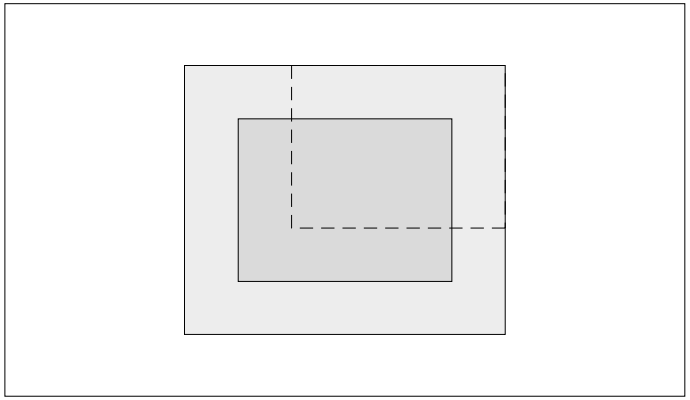

La sezione d'immagine visibile sul display può essere regolata meccanicamente sulla telecamera BCMC 650-… di max. 30°.

BCM 653-02

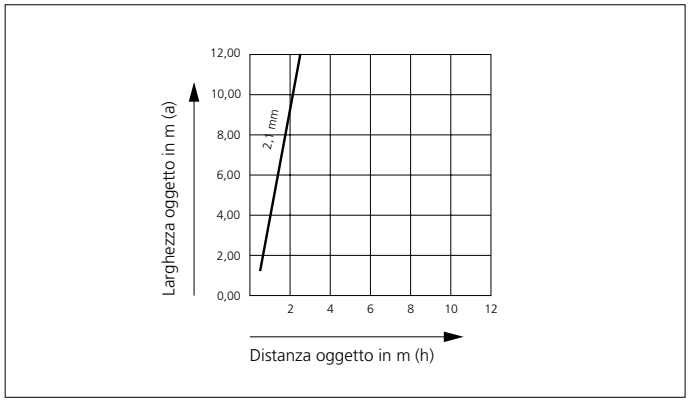

Schema del range di ripresa della telecamera bus BCM 653-…, ripresa mediante chip da 1/3".

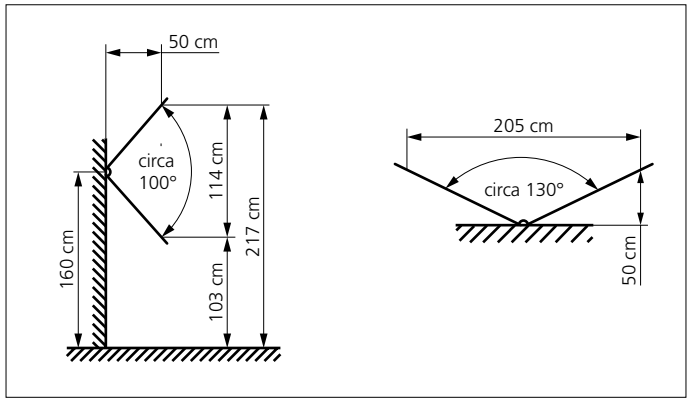

Range di ripresa del modulo telecamera BCM 653-… verticale

Range di ripresa del modulo telecamera BCM 653-… orizzontale

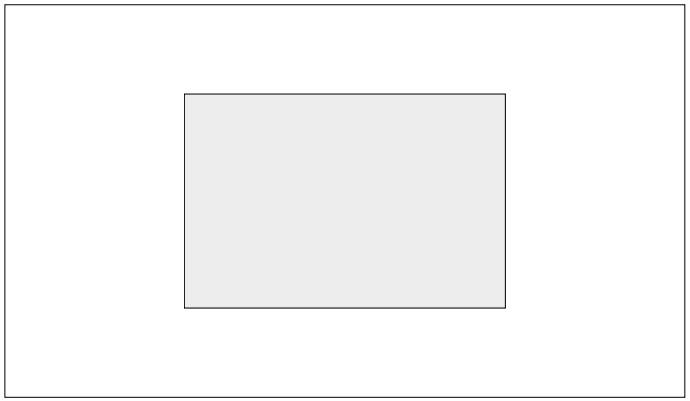

La sezione d'immagine della telecamera BCM 653-… non è regolabile.
Non è possibile una funzione zoom.

BCM 658-02

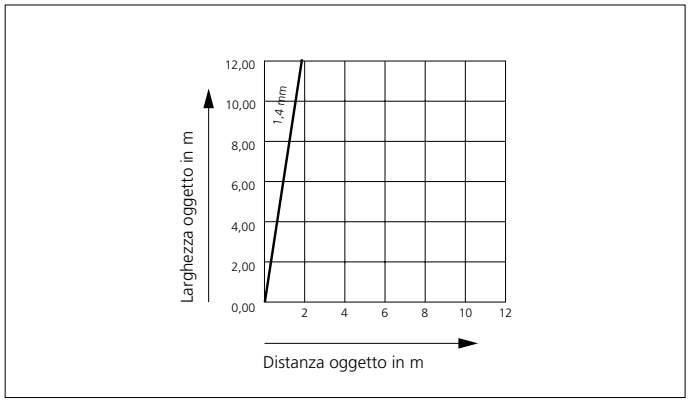

Schema del range di ripresa della telecamera bus BCM 658-…, ripresa mediante chip da 1/3".

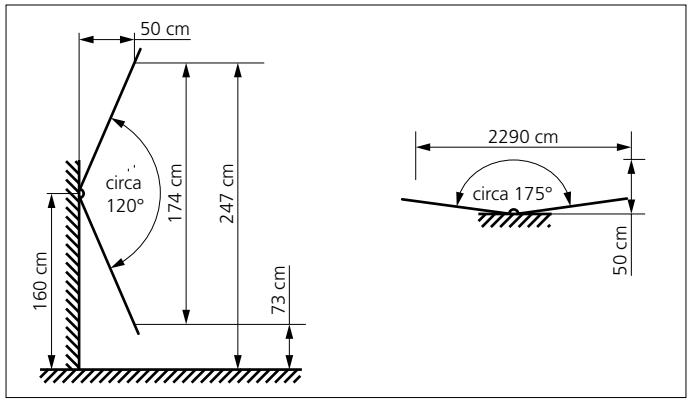

Range di ripresa del modulo telecamera BCM 658-… verticale

Range di ripresa del modulo telecamera BCM 658-… orizzontale

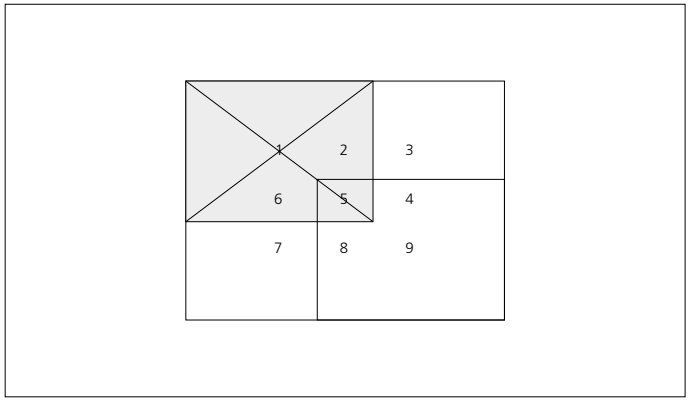

L'angolo di ripresa del modulo telecamera BCM 658-… può essere regolato in funzione della posizione di montaggio. Sezione d'immagine desiderata della vista della telecamera (1 – 9) oppure schermo intero (0).

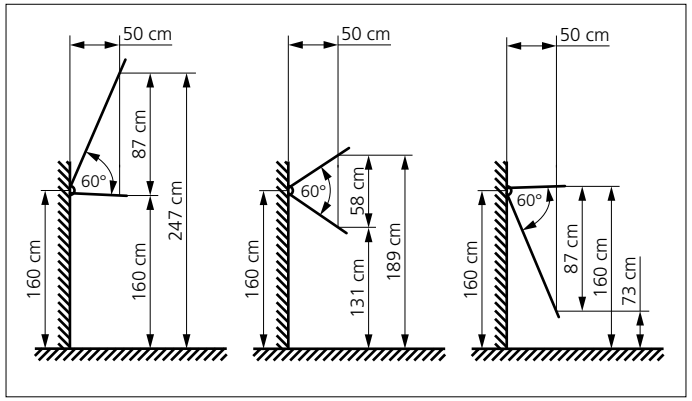

Selezionare la sezione d'immagine in base alla posizione di montaggio presente.

- Sezione d'immagine (1–3) orientamento telecamera verso l'alto
- Sezione d'immagine (4–6) orientamento telecamera al centro
- Sezione d'immagine (7–9) orientamento telecamera verso il basso

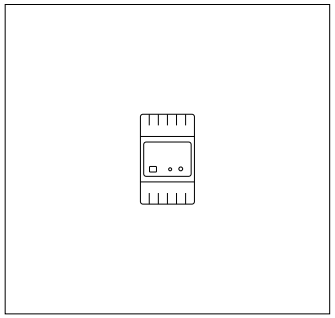

BVM 650-0
Il modulatore video bus nella scatola del quadro di distribuzione unisce una telecamera analogica al sistema In-Home-Bus.
È possibile selezionare tra due modalità operative; si può utilizzare la telecamera analogica con o senza posto esterno. Distanza ammessa tra la telecamera e il BVM 650-… max. 100 m. Alimentazione tramite il sistema In-Home-Bus.
È disponibile un contatto di commutazione a potenziale zero, ad esempio per comandare la telecamera o la luce.
Tipo di contatto: potenziale zero max. 30 V AC/DC, 1 A
Tipo di protezione: IP 20
Temperatura ambiente:
da 0 °C a +40 °C
Unità di modulare: 3
Dimensioni (mm)
Larg. x Alt. x Prof.:
53,5 x 89 x 60

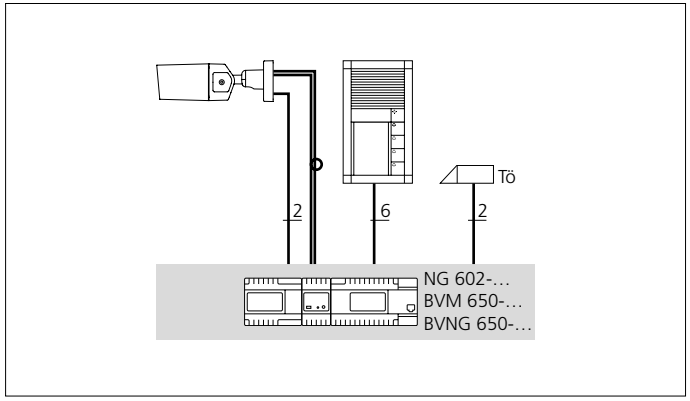

Telecamera esterna in abbinamento al BVM 650-… sul BTLM 650-…

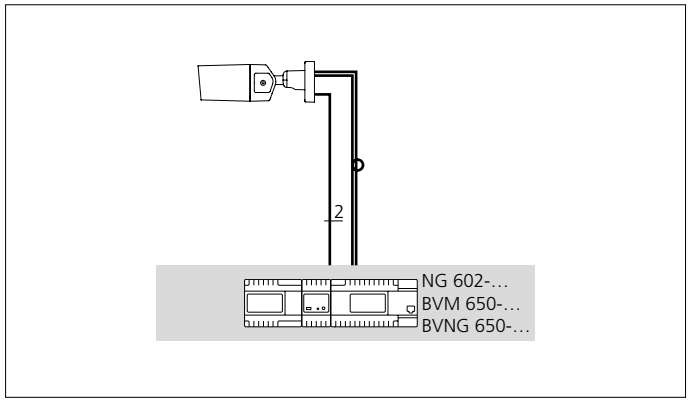

Telecamere esterne senza posto esterno assegnato; il comando avviene tramite BVM 650-…

BAVU 652-0
Distributore audio/video bus asimmetrico per guida DIN per il collegamento di soli componenti audio e per l'accoppiamento/disaccoppiamento di utenti In-Home-Bus: video in un apparecchio.

BVVU 652-0
Distributore video bus asimmetrico per guida DIN costituito da 2 distributori collegati internamente per l'accoppiamento/disaccoppiamento di utenti In-Home-Bus: video.

BVVS 652-0
Il distributore video bus simmetrico per guida DIN è costituito da 2 distributori completamente separati con 2 uscite ciascuno per creare una struttura ad albero e/o in presenza di più montanti.

BAA 650-0
Disaccoppiamento audio bus, adatto da installare in scatole da 55, per il collegamento di soli componenti audio al sistema In-Home-Bus, ad es. BTS, AIB, BTC, BFC, BTLM/BTLE senza video, BNS, BSM, BIM, ecc.

BVVU 650-0
Distributore video bus asimmetrico per l'accoppiamento/disaccoppiamento di utenti In-Home: video. Morsetti a vite per ingresso bus, passaggio bus e uscita bus.

BVVS 650-0
Distributore video bus simmetrico con 2 uscite, adatto da installare in scatole da 55, per realizzare una struttura ad albero o in caso di più montanti.

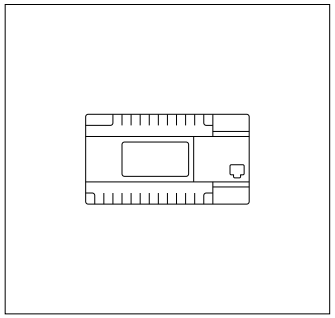

BNG 650-0
Alimentatore bus per il sistema Siedle In-Home-Bus: Audio per l'alimentazione degli utenti bus.
Possibilità di infilare la scheda ad innesto l'accessorio di alimentazione bus ZBVG 650-…
Tensione d'esercizio:
230 V AC, +/-10 %, 50/60 Hz
Corrente d'esercizio: 200 mA
Tensione di uscita:
27,5 V DC, 12 V AC
Corrente iniziale:
0,5 A DC, 1 A AC
Protezione: Lato primario
Si 1 T 250 mA L, lato secondario protetto da cortocircuito
Tipo di contatto: 2 contatti normalmente aperti, 24 V, 2 A
Tipo di protezione: IP 30
Temperatura ambiente:
da 0 °C a +40 °C
Unità di modulare: 9
Dimensioni (mm)
Larg. x Alt. x Prof.:
162 x 89 x 60

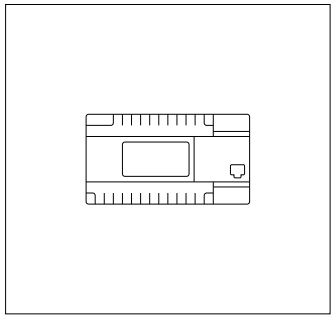

BVNG 650-0
Alimentatore video bus per il sistema Siedle In-Home-Bus: Video per l'alimentazione degli utenti bus.
Possibilità di infilare la scheda ad innesto l'accessorio di alimentazione bus ZBVG 650-… e l'accessorio di alimentazione video bus ZBVNG 650-… come amplificatore video.
Tensione d'esercizio:
230 V AC, +/-10 %, 50/60 Hz
Corrente d'esercizio: 300 mA
Tensione di uscita:
29 V DC regolata +/-5 %
Corrente iniziale: 1,2 A
Protezione: con fusibile di protezione termico primario, lato secondario protetto da cortocircuito
Tipo di contatto: 2 contatti normalmente aperti, 24 V, 2 A
Tipo di protezione: IP 30
Temperatura ambiente:
da 0 °C a +40 °C
Unità di modulare: 9
Dimensioni (mm)
Larg. x Alt. x Prof.:
162 x 89 x 60

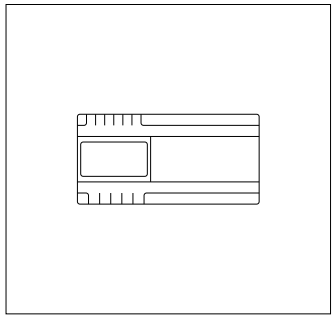

VNG 602-02
Alimentatore video per l'alimentazione centralizzata di impianti videocitofonici.
Può essere inoltre utilizzato come fonte di alimentazione di tensione universale.
Tensione d'esercizio:
230 V AC, +/-10 %, 50/60 Hz
Corrente d'esercizio: 250 mA
Tensione di uscita: 30 V DC
Corrente iniziale: 1,1 A
Protezione: Si 1 T 315 mA, protezione termica sul lato secondario
Tipo di protezione: IP 20
Temperatura ambiente:
da 0 °C a +40 °C
Unità di modulare: 10
Dimensioni (mm)
Larg. x Alt. x Prof.:
180 x 89 x 60

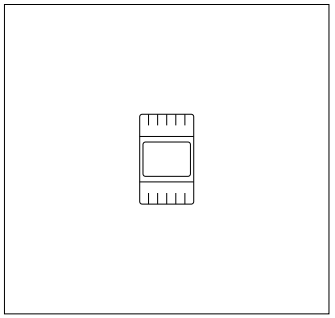

TR 603-0
Trasformatore nella scatola del quadro di distribuzione per l'alimentazione di componenti di sistema e supplementari.
Tensione d'esercizio:
230 V AC, +/-10 %, 50/60 Hz
Corrente d'esercizio: 100 mA
Tensione di uscita: 12 V AC
Corrente iniziale: max. 1,3 A
Protezione: con fusibile di protezione termico primario, lato secondario protetto da cortocircuito
Tipo di protezione: IP 20
Temperatura ambiente:
da 0 °C a +40 °C
Unità di modulare: 3
Dimensioni (mm)
Larg. x Alt. x Prof.:
53,5 x 89 x 60

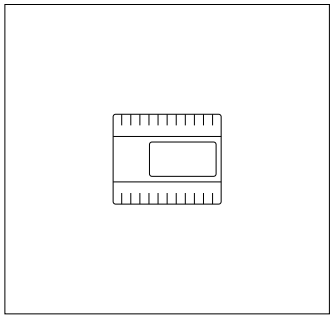

LNG 600-0
Alimentatore di potenza nella scatola del quadro di distribuzione per l'alimentazione centrale dei moduli LED e dei pannelli video bus.
Un LNG 600-… alimenta al massimo 3 BVPC 850-…
Tensione d'esercizio:
100–240 V AC, +/-10 %, 50/60 Hz
Corrente d'esercizio:
da 0,3 a 0,7 A
Tensione di uscita: 30 V DC
Corrente iniziale: 1,1 A DC
Temperatura ambiente:
da 0 °C a +40 °C
Tipo di protezione: IP 20
Unità di modulare: 6
Dimensioni (mm)
Larg. x Alt. x Prof.:
107 x 89 x 60

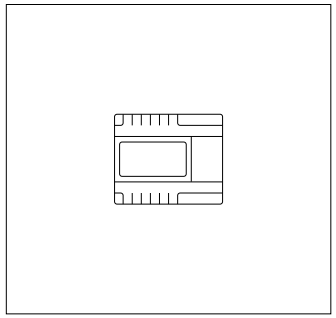

NG 602-01
Alimentatore per il sistema 1+n, anche per l'alimentazione di componenti supplementari.
LED di funzionamento inclusi.
Tensione d'esercizio:
230 V AC, +/-10 %, 50/60 Hz
Corrente d'esercizio: 200 mA
Tensione di uscita:
23,3 V DC, 12 V AC
Corrente iniziale: 0,3 A DC, 1,6 A AC
Protezione: lato primario, Si1 T 200 mA L, Protezione termica sul lato secondario
Tipo di protezione: IP 20
Temperatura ambiente:
da 0 °C a +40 °C
Unità di modulare: 6
Dimensioni (mm)
Larg. x Alt. x Prof.:
107 x 89 x 60

Descrizione degli apparecchi

Alimentazione

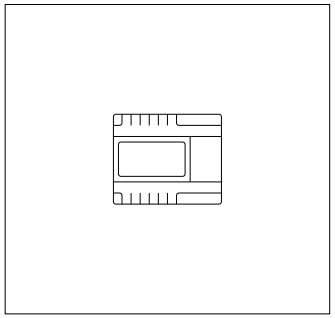

TR 602-01
Trasformatore per alimentare componenti supplementari.
Tensione d'esercizio:
230 V AC, +/-10 %, 50/60 Hz
Corrente d'esercizio: 170 mA
Tensione di uscita: 12 V AC
Corrente iniziale: max. 2,5 A
Protezione: lato primario, Si1 T 200 mA L, Protezione termica sul lato secondario
Tipo di protezione: IP 20
Temperatura ambiente:
da 0 °C a +40 °C
Unità di modulare: 6
Dimensioni (mm)
Larg. x Alt. x Prof.:
107 x 89 x 60

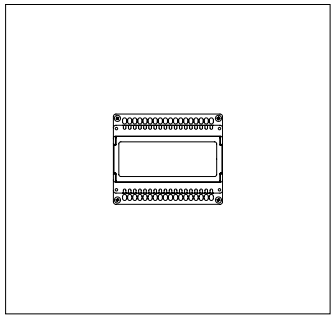

ANG 600-0
Alimentatore Access nella scatola del quadro di distribuzione con contatto di commutazione 230 V AC.
Potenza di commutazione ammessa:
• Lampade a incandescenza max. 1300 W
• Lampade fluorescenti max. 800 W
• Lampade fluorescenti doppie max. 1200 W
• Lampade fluorescenti compensate in parallelo max. 400 W
Tensione d'esercizio:
100–240 V AC, +/-10 %, 50/60 Hz
Corrente d'esercizio: 0,5–1 A
Tensione di uscita: 48 V DC
Corrente iniziale: 800 mA
Protezione: con fusibile di protezione termico primario, lato secondario protetto da cortocircuito
Tipo di contatto:
Contatto di commutazione max. 250 V AC, 6 A
Tipo di protezione: IP 20
Temperatura ambiente:
da 0 °C a +40 °C
Unità di modulare: 6
Dimensioni (mm)
Larg. x Alt. x Prof.:
107 x 89 x 60

Fabbisogno di spazio nella distribuzione

Apparecchi	Larghezza dispositivo
BNG 650-…	9
BVNG 650-…	9
VNG 602-…	10
TR 603-…	3
LNG 600-…	6
NG 602-…	6
TR 602-…	6
ANG 600-…	6
DCA 650-…	6
SG 650-…	6
SG 150-…	6
BAVU 652-…	1
BVVU 652-…	1
BVVS 652-…	1
BSM 650-…	3
BSE 651-…	1
BEM 651-…	1
PRI 602-… USB	3
BIM 650-…	3
ZWA 640-…	1
EC 602-…	6
ECE 602-…	3

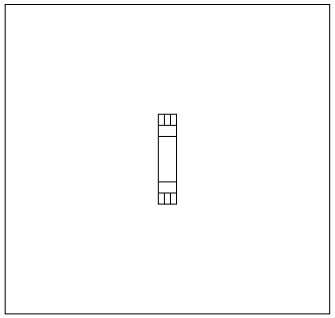

BEM 651-0
Modulo d'ingresso bus per guida DIN. Con un ingresso per attivare funzioni di commutazione e/o inviare messaggi nel sistema In-Home-Bus.
Possibile comando tramite contatto a potenziale zero o 4–30 V DC, 10 mA.
Tipo di protezione: IP 20
Temperatura ambiente:
da 0 °C a +40 °C
Unità di modulare: 1
Dimensioni (mm)
Larg. x Alt. x Prof.: 18 x 90 x 60

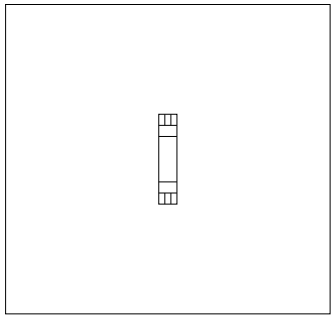

BSE 651-0
Unità di commutazione bus per guida DIN, con relè bistabile.
Per la realizzazione di vari scenari di commutazione.
Possibilità di comando tramite il modulo d'ingresso bus BEM, i tasti funzione dei citofoni bus (incl. il tasto apriporta) o il tasto luce o di chiamata di un posto esterno.
Tipo di contatto: Contatto di commutazione max. 30 V DC, 5 A
Tempo di attivazione: regolabile e/o attivazione/disattivazione
Tipo di protezione: IP 20
Temperatura ambiente:
da 0 °C a +40 °C
Unità di modulare: 1
Dimensioni (mm)
Larg. x Alt. x Prof.: 18 x 90 x 60

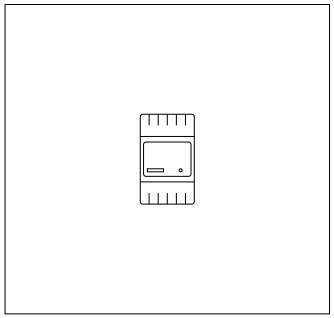

BSM 650-02
Modulo di commutazione bus, con 4 relè integrati, ciascuno con un contatto di lavoro a potenziale zero.
Funzioni programmate eseguibili dai tasti programmati degli utenti nel sistema o in parallelo ad un tasto di chiamata dal posto esterno per comandare un ripetitore di suoneria esterno.
Tensione d'esercizio: 12 V AC
Corrente d'esercizio:
max. 240 mA
Tipo di contatto: 4 contatti normalmente aperti max. 24 V, 2 A
Tempo di attivazione: regolabile da 1 a 10 sec.
Tipo di protezione: IP 20
Temperatura ambiente: da 0 °C a +40 °C
Unità di modulare: 3
Dimensioni (mm)
Larg. x Alt. x Prof.:
53,5 x 89 x 60

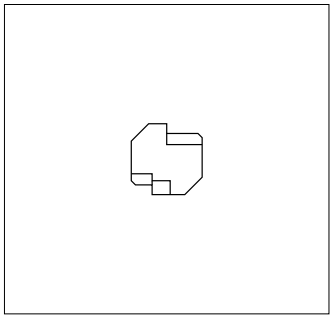

BSE 650-02
Unità di commutazione bus con relè bistabile, adatta da installare in scatole da 70.
Per la realizzazione di vari scenari di commutazione.
Possibilità di comando tramite il modulo d'ingresso bus BEM, i tasti funzione dei citofoni bus (incl. il tasto apriporta) o il tasto luce o di chiamata di un posto esterno.
Potenza di commutazione ammessa:
- Lampade a incandescenza max. 1300 W
- Lampade fluorescenti max. 800 W
- Lampade fluorescenti doppie max. 1200 W
- Lampade fluorescenti compensate in parallelo max. 400 W

Tipo di contatto:
Contatto di commutazione max. 250 V AC, 6 A
Tempo di attivazione: regolabile e/o attivazione/disattivazione
Tipo di protezione: IP 20
Temperatura ambiente:
da 0 °C a +40 °C
Dimensioni (mm) ø x Alt.:
51 x 23

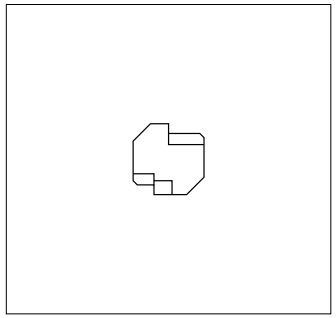

BEM 650-02
Modulo d'ingresso bus, da installare in scatole da 70, con un ingresso per attivare funzioni di commutazione o per inviare messaggi al sistema In-Home-Bus.
Possibile comando tramite contatto a potenziale zero o 4–30 V DC, 10 mA.
Tipo di protezione: IP 20
Temperatura ambiente:
da 0 °C a +40 °C
Dimensioni (mm) ø x Alt.:
51 x 23

Avvertenze per la programmazione

Aspetti generali
La programmazione del sistema In-Home-Bus è descritta nel manuale del sistema allegato al BNG/BVNG 650-… e può avvenire manualmente, mediante **plug+play** oppure con PC.
Per la programmazione con PC è necessaria l'interfaccia PRI 602-… USB con il software BPS 650-… (versione aggiornata).

Programmazione con PC

PRI 602-01 USB
L'interfaccia di programmazione PRI 602-… USB nella scatola del quadro di distribuzione collega un PC Windows tramite interfaccia USB con il sistema Siedle In-Home-Bus e il sistema Siedle Vario-Bus.
Collegamento agli alimentatori BNG 650-… e BVNG 650-… tramite ZBVG 650-…
Interfaccia con il sistema Siedle In-Home-Bus tramite presa Western a 8 poli o morsetti a vite.
Ad un PC può essere collegata una sola PRI 602-… USB.

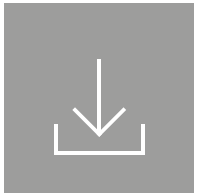

BPS 650-0
Software di programmazione bus per la programmazione di impianti In-Home-Bus. A tale scopo è necessarie l'interfaccia di programmazione PRI 602-… USB.

Accessori

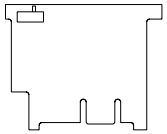

ZBVNG 650-0
Accessorio di alimentazione video bus sotto forma di scheda ad innesto da inserire nell'alimentatore video bus BVNG 650-… È necessario quando l'attenuazione all'interno di una colonna è > 45 dB oppure per realizzare un impianto a più colonne con più di un BVNG 650-…
Negli impianti a più colonne occorre installare un ZBVNG 650-… in ogni BVNG 650-…

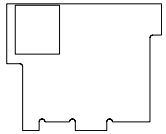

ZBVG 650-0
Accessorio di alimentazione bus sotto forma di scheda ad innesto da inserire nell'alimentatore bus BNG 650-… o nell'alimentatore video bus BVNG 650-… con presa Western a 8 poli per il collegamento dell'interfaccia di programmazione PRI 602-… USB.
È necessario in impianti con più di una colonna o per la programmazione del sistema In-Home-Bus con un PC Windows e l'interfaccia PRI 602-… USB. In un impianto di Siedle In-Home-Bus è ammesso un solo accessorio di alimentazione bus.

Descrizione degli apparecchi

Interfaccia per la telefonia di rete

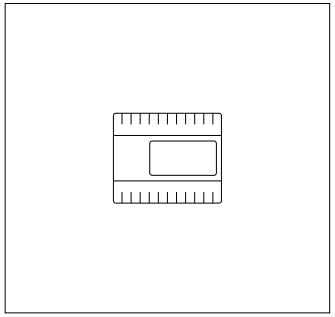

DCA 650-02
Il DoorCom-Analog nella scatola del quadro di distribuzione come interfaccia per il sistema Siedle In-Home-Bus collega il sistema citofonico con impianti telefonici tramite la connessione analogica dell'impianto.

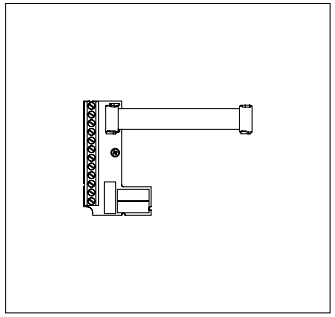

DCSF 600-0
DoorCom Interfaccia di commutazione/comando a distanza, integrabile nel DCA 612-… e DCA 650-…

SG 650-0
Smart Gateway Professional: Apparecchio su guida DIN per uso privato o professionale. Interfaccia fra In-Home-Bus, reti IP, Internet e rete mobile: i segnali di chiamata, conversazione e video dal posto esterno vengono trasmessi nella rete IP.

Funzioni
Interfaccia per il trasferimento locale e mobile della citofonia In-Home in reti IP.

Highlights
• Chiamata dal posto esterno mobile mediante app per smartphone tramite il Siedle Server (servizio in cloud)
• Opzioni di estensione flessibili di un impianto In-Home con IP client
• Siedle Axiom e TKM client di JUNG utilizzabile senza licenza d'uso

Altre prestazioni
• Supporto della Siedle App per iPhone o smartphone Android
• Fino a 50 utenti IP (obbligo di licenza, 2 licenze incluse)
• Chiamata di gruppo di massimo 6 utenti IP
• Possibile chiamata in parallelo a terminali IP e In-Home-Bus
• Selezione diretta del posto esterno dall'elenco
• Videomemoria centralizzata con cancellazione automatica temporizzata delle immagini (nel rispetto della normativa sulla protezione dei dati)
• Estensione locale di un impianto citofonico grazie allo Smart Control Panel 7" dell'azienda Albrecht Jung GmbH Co. KG (www.jung.de)
• Connessione di telefoni VoIP (con e senza funzione video)
• Chiamata dal posto esterno CTI: possibile trasmissione audio tramite rete telefonica in parallelo al segnale video tramite una rete IP, quindi garanzia di un collegamento audio nella perfetta qualità di un impianto di telecomunicazione
• Connessione di impianti di telecomunicazione (fino a 3 collegamenti di chiamata simultanei) (obbligo di licenza)

Requisiti del sistema:
• Sistema citofonico In-Home-Bus
• Ogni SG 150-… / SG 650-… deve essere alimentato tramite un ANG 600-… / VNG 602-… separato.
• In alternativa, è possibile anche l'alimentazione di tensione tramite PoE secondo IEEE 802.3af.
• Per l'uso della Siedle App tramite il Siedle Server (servizio in cloud):
• Smart Gateway:
- Versione firmware attuale: 2.0.1
- Connessione Internet attiva (upload): il frame rate (numero di immagini al secondo) dello stream video trasmesso dallo Smart Gateway al Siedle Server dipende dalla frequenza di trasmissione dei dati che è disponibile per questa connessione al momento della chiamata dal posto esterno. Lo Smart Gateway adatta il frame rate in modo dinamico alla larghezza di banda disponibile:
- Larghezza di banda minima: 2 MBit/s (circa 5 immagini/secondo)
- Larghezza di banda consigliata: 4 MBit/s (circa 10 immagini/secondo)
• Smartphone:
- Sistema operativo: a partire da iOS 11.4 / Android 7
- iOS: La Siedle App è ottimizzata per l'utilizzo su iPhone e iPad.
- Android: La Siedle App è ottimizzata per l'utilizzo sullo smartphone. La Siedle App può essere utilizzata su tablet, ma non è ottimizzata per questo.
- Stabile connessione alla WLAN o alla rete mobile (3G/4G/5G): il frame rate (numero di immagini al secondo) dello stream video trasmesso dallo Siedle Server alla Siedle App dipende dalla frequenza di trasmissione dei dati che è disponibile per la connessione alla rete mobile al momento della chiamata dal posto esterno:
- Larghezza di banda 2 MBit/s: vengono visualizzate circa 5 immagini/secondo
- Larghezza di banda 4 MBit/s: vengono visualizzate circa 10 immagini/secondo

La Siedle App è l'estensione mobile di un impianto citofonico. Per ottenere una sicurezza ottimale di funzionamento e contro i guasti, Siedle consiglia di includere nella progettazione, oltre alla app, almeno un posto interno di sistema cablato.
La Siedle App è disponibile nell'App Store o nel Play Store.

Prestazioni della Siedle App:
• Citofonia e videocitofonia
• Funzione di apriporta con domanda di sicurezza
• Vivavoce / conversazione discreta
• Volume regolabile durante la conversazione
• Funzione "mute" del microfono
• Comando per contatto luce centralizzato nel sistema In-Home-Bus
• Accesso alla videomemoria nello Smart Gateway (visualizzazione, copia o cancellazione delle immagini)
• Suonerie Siedle
• Selezione diretta del posto esterno dall'elenco

SG 150-0
Smart Gateway: Apparecchio su guida DIN per uso privato o professionale.
Interfaccia fra In-Home-Bus, reti IP, Internet e rete mobile: i segnali di chiamata, conversazione e video dal posto esterno vengono trasmessi nella rete IP.

Funzioni
Interfaccia per il trasferimento locale e mobile della citofonia In-Home in reti IP.

Highlights
• Chiamata dal posto esterno mobile mediante app per smartphone tramite il Siedle Server (servizio in cloud)
• Opzioni di estensione flessibili di un impianto In-Home con IP client
• Siedle Axiom e TKM client di JUNG utilizzabile senza licenza d'uso

Altre prestazioni
• Supporto della Siedle App per iPhone o smartphone Android
• Fino a 10 utenti IP (obbligo di licenza, 5 licenze incluse)
• Chiamata di gruppo di massimo 6 utenti IP
• Possibile chiamata in parallelo a terminali IP e In-Home-Bus
• Selezione diretta del posto esterno dall'elenco
• Videomemoria centralizzata con cancellazione automatica temporizzata delle immagini (nel rispetto della normativa sulla protezione dei dati)
• Estensione locale di un impianto citofonico grazie allo Smart Control Panel 7" dell'azienda Albrecht Jung GmbH Co. KG (www.jung.de)
• Connessione di telefoni VoIP (con e senza funzione video) (obbligo di licenza)
• Chiamata dal posto esterno CTI: possibile trasmissione audio tramite rete telefonica in parallelo al segnale video tramite una rete IP, quindi garanzia di un collegamento audio nella perfetta qualità di un impianto di telecomunicazione (obbligo di licenza)
• Connessione di impianti di telecomunicazione (fino a 3 collegamenti di chiamata simultanei) (obbligo di licenza)

Con le due licenze BLSHT e BLF, lo Smart Gateway SG 150-0 riceve lo spettro di funzioni dello Smart Gateway Professional SG 650-0. Lo SG 150-0 mantiene il limite di 10 utenti IP.

Requisiti del sistema:
• Sistema citofonico In-Home-Bus
• Ogni SG 150-… / SG 650-… deve essere alimentato tramite un ANG 600-… / VNG 602-… separato.
• In alternativa, è possibile anche l'alimentazione di tensione tramite PoE secondo IEEE 802.3af.
• Per l'uso della Siedle App tramite il Siedle Server (servizio in cloud):
• Smart Gateway:
- Versione firmware attuale: 2.0.1
- Connessione Internet attiva (upload): il frame rate (numero di immagini al secondo) dello stream video trasmesso dallo Smart Gateway al Siedle Server dipende dalla frequenza di trasmissione dei dati che è disponibile per questa connessione al momento della chiamata dal posto esterno. Lo Smart Gateway adatta il frame rate in modo dinamico alla larghezza di banda disponibile:
- Larghezza di banda minima: 2 MBit/s (circa 5 immagini/secondo)
- Larghezza di banda consigliata: 4 MBit/s (circa 10 immagini/secondo)
• Smartphone:
- Sistema operativo: a partire da iOS 11.4 / Android 7
- iOS: La Siedle App è ottimizzata per l'utilizzo su iPhone e iPad.
- Android: La Siedle App è ottimizzata per l'utilizzo sullo smartphone. La Siedle App può essere utilizzata su tablet, ma non è ottimizzata per questo.
- Stabile connessione alla WLAN o alla rete mobile (3G/4G/5G): il frame rate (numero di immagini al secondo) dello stream video trasmesso dallo Siedle Server alla Siedle App dipende dalla frequenza di trasmissione dei dati che è disponibile per la connessione alla rete mobile al momento della chiamata dal posto esterno:
- Larghezza di banda 2 MBit/s: vengono visualizzate circa 5 immagini/secondo
- Larghezza di banda 4 MBit/s: vengono visualizzate circa 10 immagini/secondo

La Siedle App è l'estensione mobile di un impianto citofonico. Per ottenere una sicurezza ottimale di funzionamento e contro i guasti, Siedle consiglia di includere nella progettazione, oltre alla app, almeno un posto interno di sistema cablato.
La Siedle App è disponibile nell'App Store o nel Play Store.

Prestazioni della Siedle App:
• Citofonia e videocitofonia
• Funzione di apriporta con domanda di sicurezza
• Vivavoce / conversazione discreta
• Volume regolabile durante la conversazione
• Funzione "mute" del microfono
• Comando per contatto luce centralizzato nel sistema In-Home-Bus
• Accesso alla videomemoria nello Smart Gateway (visualizzazione, copia o cancellazione delle immagini)
• Suonerie Siedle
• Selezione diretta del posto esterno dall'elenco

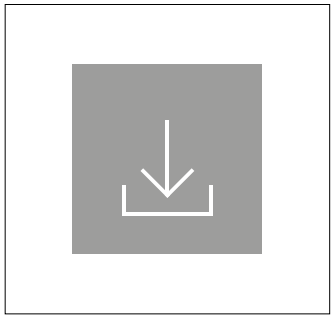

Siedle App per Smart Gateway
La Siedle App è l'estensione mobile di un impianto citofonico. Per ottenere una sicurezza ottimale di funzionamento e contro i guasti, Siedle consiglia di includere nella progettazione, oltre alla app, almeno un posto interno di sistema cablato.
La Siedle App è disponibile nell'App Store o nel Play Store.

Prestazioni della Siedle App:
• Citofonia e videocitofonia
• Funzione di apriporta con domanda di sicurezza
• Vivavoce / conversazione discreta
• Volume regolabile durante la conversazione
• Funzione "mute" del microfono
• Comando per contatto luce centralizzato nel sistema In-Home-Bus
• Accesso alla videomemoria nello Smart Gateway (visualizzazione, copia o cancellazione delle immagini)
• Suonerie Siedle
• Selezione diretta del posto esterno dall'elenco

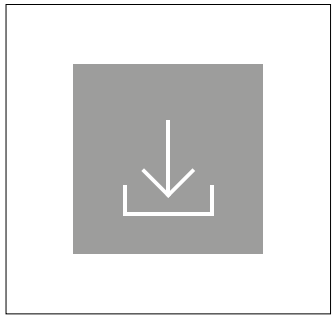

BLC 250-0
Licenza per un utente IP supplementare sullo Smart Gateway o sullo Smart Gateway Professional.

5 licenze incluse nello Smart Gateway (SG 150-…), 2 licenze incluse nello Smart Gateway Professional (SG 650-…).

Ordinazione tramite il portale di servizio "Mia Siedle": www.siedle.com/mysiedle

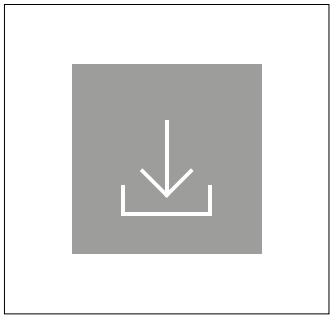

BLT 250-0
Licenza di applicazione per l'attivazione di un canale di collegamento esterno per la telefonia VoIP tra un impianto telefonico VoIP (SIP Client/SIP Trunk) e lo Smart Gateway.
Per ogni Smart Gateway può essere importata una licenza di applicazione BLT 250-0.
Per ogni utenza derivata di telecomunicazione che deve essere raggiungibile tramite lo Smart Gateway (Professional) è necessaria una licenza d'uso libera BLC 250-…

Per utilizzare la licenza di applicazione BLT 250-0 devono essere soddisfatti i seguenti requisiti:
• Smart Gateway SG 150-… pronto per l'uso con firmware a partire da V 2.0
• Licenza di applicazione BLF 250-0 licenza bus apparecchio di altra marca per la connessione di telefoni VoIP
• Connessione telefonica VoIP preconfigurata e pronta per l'uso (SIP Client/SIP Trunk)

oppure
• Smart Gateway Professional SG 650-… pronto per l'uso con firmware a partire da V 1.3.0
• Connessione telefonica VoIP preconfigurata e pronta per l'uso (SIP Client/SIP Trunk)

Gli apparecchi di altra marca devono essere approvati da parte di Siedle.

Ordinazione tramite il portale di servizio "Mia Siedle": www.siedle.com/mysiedle

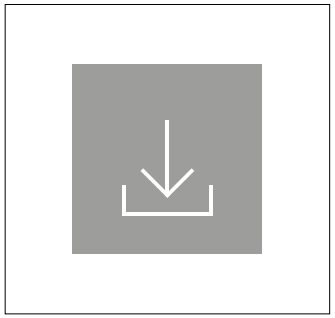

BSHT 650-0
Il citofono di sistema virtuale svolge le funzioni di un videocitofono come un software client su un PC Windows o un pannello di comando basato su Windows.
Prestazioni:
• Controllo direttamente tramite il monitor con un semplice clic del mouse o la pressione di un dito
• Due modalità di rappresentazione: visualizzazione di finestre e widget
• Citofonia e videocitofonia
• Sorveglianza tramite telecamera
• Videomemoria
• Selezione diretta del posto esterno dall'elenco
• Ricezione di chiamate di gruppo
• Funzioni di commutazione e di comando (ad es. per apriporta e accensione luce)
• Disponibile per la serie Smart Gateway
• Con obbligo di licenza
• Chiamata dal posto esterno CTI: possibile trasmissione audio tramite rete telefonica in parallelo al segnale video tramite Ethernet, quindi garanzia di un collegamento audio nella perfetta qualità di un impianto di telecomunicazione

Per utilizzare il citofono di sistema virtuale BSHT 650-0 devono essere soddisfatti i seguenti requisiti:
• Smart Gateway SG 150-… pronto per l'uso con firmware a partire da V 2.0
• Licenza di applicazione BLSHT 250-0 licenza bus software citofono di sistema per l'attivazione del citofono di sistema virtuale
• Licenza d'uso libera (BLC 250-0 licenza bus client) per un utente IP

oppure
• Smart Gateway Professional SG 650-… pronto per l'uso con firmware a partire da V 1.3.0
• Licenza d'uso libera (BLC 250-0 licenza bus client) per un utente IP

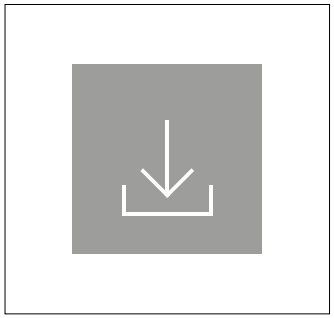

BLF 250-0
Licenza di applicazione per l'attivazione di telefoni VoIP sullo Smart Gateway SG 150-… Su ogni Smart Gateway è possibile importare una licenza di applicazione BLF 250-… . Per l'integrazione di un telefono VoIP è necessaria inoltre una licenza d'uso libera BLC 250-0.

Per utilizzare la licenza di applicazione BLF 250-0 devono essere soddisfatti i seguenti requisiti:
• Smart Gateway SG 150-… pronto per l'uso con firmware a partire da V 2.0
• Licenza d'uso libera (BLC 250-0 licenza bus client) per un utente IP

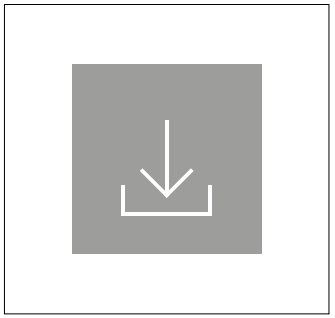

BLSHT 250-0
Licenza di applicazione per l'attivazione del citofono di sistema virtuale BSHT 650-… su uno Smart Gateway SG 150-… Su ogni Smart Gateway è possibile importare una licenza di applicazione BLSHT 250-… . Per l'integrazione del citofono di sistema virtuale è necessaria inoltre una licenza d'uso libera BLC 250-0.
Il software BSHT 650-… può essere scaricato gratuitamente sul proprio laptop/PC dalla sezione Download di Siedle.

Per utilizzare la licenza di applicazione BLSHT 250-0 devono essere soddisfatti i seguenti requisiti:
• Smart Gateway SG 150-… pronto per l'uso con firmware a partire da V 2.0
• Licenza d'uso libera (BLC 250-0 licenza bus client) per un utente IP

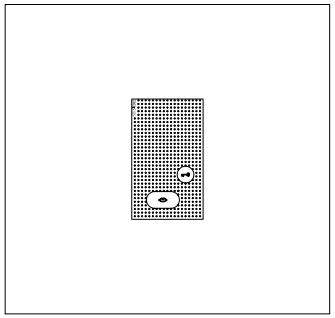

AIB 150-01
Posto interno audio Siedle Basic: posto interno vivavoce per montaggio appoggio muro. Apparecchio per principianti con tutte le funzioni principali nella qualità Siedle. Design ergonomico, essenziale, caratterizzato da facilità d'uso, simbologia chiara e acustica straordinaria.

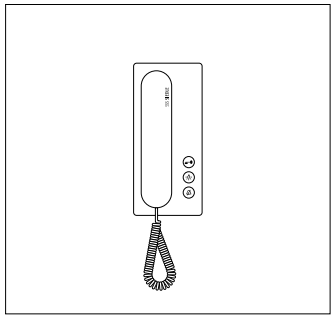

BTS 850-02
Citofono bus standard. Collegamento ai fili bus Ta e Tb.
Funzioni:
• Chiamata, conversazione, apriporta e chiamata dal piano
• Tasto apriporta e tasto luce
• Comunicazione interna
• 11 melodie di suoneria
• Volume di chiamata e di conversazione regolabili in 5 livelli
• Tasto "mute" per suoneria
• Possibile doppia assegnazione del tasto luce e del tasto "mute".
• Possibile montaggio dell'accessorio ZAR 850-…

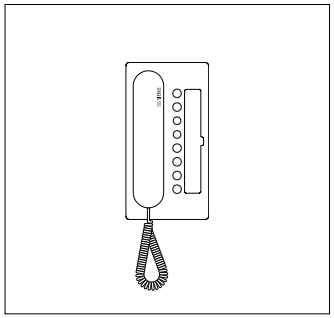

BTC 850-02
Citofono bus comfort. Collegamento ai fili bus Ta e Tb.
Funzioni:
• Chiamata, conversazione, apriporta e chiamata dal piano
• Tasto apriporta e tasto luce
• Comunicazione interna
• 11 melodie di suoneria
• Volume di chiamata e di conversazione regolabile in 5 livelli
• Tasto "mute" per suoneria
• 7 tasti per funzioni di commuta-zione e comando con doppia possibilità di assegnazione
• 7 LED sotto ai tasti per visualizzare gli stati di commutazione
• Possibilità di montaggio dell'accessorio ZAR/ZPS 850-…

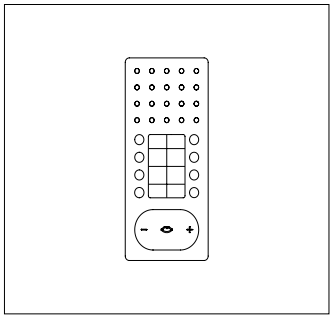

BFC 850-0
Citofono vivavoce bus comfort Intercom. Collegamento sui fili bus Ta e Tb.
Funzioni:
• Chiamata, conversazione in vivavoce/conversazione alternata, apriporta e chiamata dal piano
• Tasto di conversazione/di comando
• Tasto apriporta e tasto luce
• Comunicazione interna
• 11 melodie di suoneria
• Volume di chiamata e di conversazione regolabile in 5 livelli
• Tasto "mute" per suoneria
• 7 tasti per funzioni di commutazione e comando con doppia possibilità di assegnazione
• Possibili funzioni Intercom supplementari
• Possibile dell'accessorio ZARF/ZPSF 850-…

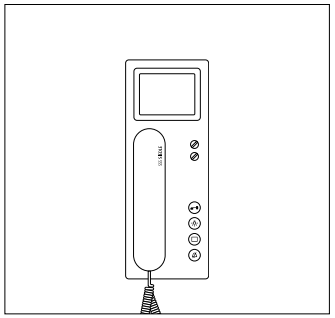

BTSV 850-03
Citofono bus standard con monitor a colori da 8,8 cm per il sistema Siedle In-Home-Bus.
Funzioni:
• Chiamata, conversazione, video, apriporta e chiamata dal piano
• Monitor a colori 8,8 cm
• Tasto apriporta e luce
• Tasto funzione „mute" per tono di suoneria
• 11 melodie del campanello
• Tasto monitor per immagine corrente
• Regolatore della luminosità e del colore

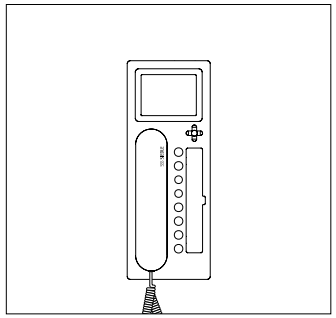

BTCV 850-03
Citofono bus comfort con monitor a colori da 8,8 cm per il sistema Siedle In-Home-Bus.
Funzioni:
• Chiamata, conversazione, video, apriporta e chiamata dal piano
• Monitor a colori da 8,8 cm
• Videomemoria integrata per 28 immagini, ampliabile con scheda SD
• Tasto apriporta e tasto luce
• Tasti per funzioni di commutazione e comando
• Comunicazione interna
• Visualizzazione di stati di commutazione
• Tasto funzione "mute" per tono di chiamata
• 11 melodie di suoneria
• Volume di chiamata regolabile in 5 livelli
• Tasto monitor per immagine corrente
• Tasto a 5 vie per videomemoria e funzione zoom
• Funzione di videomemoria (solo con impianto supplementare)

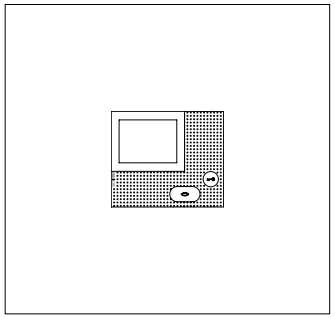

VIB 150-0
Posto interno video Siedle Basic: videocitofono vivavoce per montaggio appoggio muro. Apparecchio per principianti con tutte le funzioni principali nella qualità Siedle. Design ergonomico, essenziale, caratterizzato da facilità d'uso, simbologia chiara, acustica e riproduzione delle immagini straordinaria.

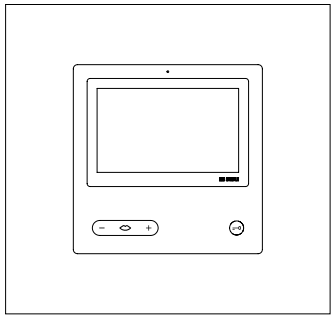

BVPC 850-0
Pannello video bus comfort con touchscreen da 17,8 cm per il sistema Siedle In-Home-Bus.
Funzioni:
• Chiamata, conversazione, video, apriporta, accensione luce, chiamata dal piano, funzioni di commutazione/comando, visualizzazione messaggi e comunicazione interna
• Videomemoria integrata, con scheda SD in dotazione (4 GB) per oltre 2000 immagini
• 15 funzioni di commutazione/comando in abbinamento al modulo di commutazione bus BSM/BSE 650-…
• 15 visualizzazioni di messaggi
• Rappresentazione ottimizzata delle funzioni di commutazione/comando e dei messaggi
• Volume di conversazione regolabile in 5 livelli
• 11 diversi segnali di chiamata elettronici liberamente selezionabili
• Indicatore ottico di chiamata mediante tasto di conversazione lampeggiante
• Selezione mirata di max. 15 porter/telecamere
• Tacitazione di chiamata con indicatore di stato
• Volume di chiamata regolabile in 5 livelli fino a max. 83 dB(A)
• Funzione apriporta/accensione luce sempre disponibile tramite i fili bus
• Attivazione del posto esterno/video sempre possibile
• Feedback delle funzioni di commutazione/comando e messaggi in abbinamento al modulo d'ingresso bus BEM 650-…
• Telefonia interna di max. 15 posti interni
• Trasferimento di chiamata
• Annuncio collettivo
• Accettazione automatica della conversazione in caso di chiamata interna

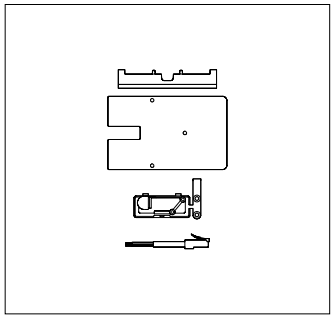

ZTS 800-01
Accessorio da tavolo per i citofoni BTS/BFC 850-… e HTS 811-… per convertire da apparecchio a parete ad apparecchio da tavolo. Supporto antiscivolo con 2 piedini in gomma, ma senza presa di collegamento UAE 8(8).

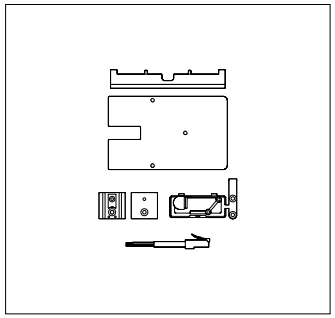

ZTC 800-0
Accessorio da tavolo per i citofoni BTC 850-… e HTC 811-… per convertire da apparecchio a parete ad apparecchio da tavolo. Supporto antiscivolo con 2 piedini in gomma, ma senza presa di collegamento UAE 8/8(8).

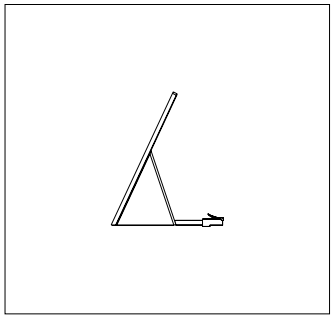

ZTCV 850-0
Accessorio da tavolo per il citofono bus con monitor a colori BTCV 850-… e anche BTSV 850-03 per la conversione da apparecchio a parete ad apparecchio da tavolo. Supporto antiscivolo con 2 piedini in gomma, senza presa di collegamento UAE 8(8).

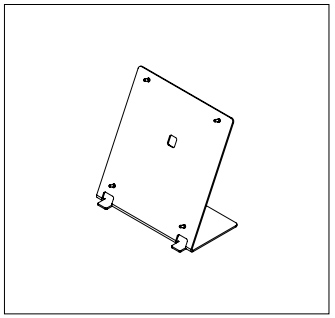

ZTVP 850-0
Accessorio da tavolo per il pannello video bus BVPC 850-… per la conversione da apparecchio a parete ad apparecchio da tavolo. Supporto da tavolo antiscivolo, cavo di collegamento con connettore RJ45, ma senza scatola di collegamento UAE 8(8).

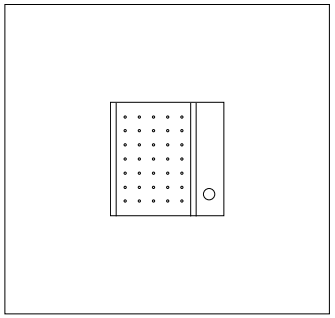

BNS 750-02
Ripetitore di suoneria bus con struttura piatta appoggio muro, provvisto di altoparlante, regolazione del volume dall'esterno e generatore di chiamata elettronico, programmabile in parallelo ad un apparecchio interno bus.
Collegamento a In-Home: video solo tramite BAA 650-…

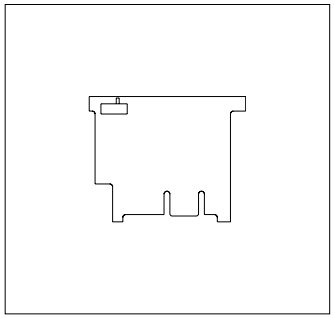

ZBVNG 650-0
Accessorio di alimentazione video bus sotto forma di scheda ad innesto da inserire nell'alimentatore video bus BVNG 650-… È necessario quando l'attenuazione all'interno di una colonna è > 45 dB oppure per realizzare un impianto a più colonne con più di un BVNG 650-…
Negli impianti a più colonne occorre installare un ZBVNG 650-… in ogni BVNG 650-…

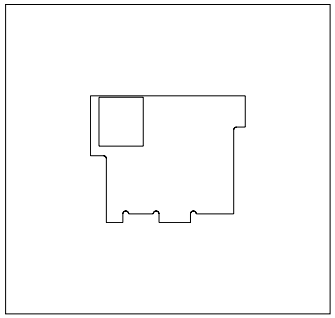

ZBVG 650-0
Accessorio di alimentazione bus sotto forma di scheda ad innesto da inserire nell'alimentatore bus BNG 650-… o nell'alimentatore video bus BVNG 650-… con presa Western a 8 poli per il collegamento dell'interfaccia di programmazione PRI 602-… USB.
È necessario in impianti con più di una colonna o per la programmazione del sistema In-Home-Bus con un PC Windows e l'interfaccia PRI 602-… USB. In un impianto di Siedle In-Home-Bus è ammesso un solo accessorio di alimentazione bus.

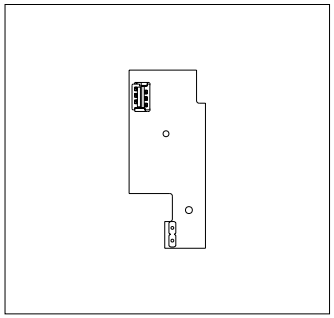

ZPS 850-0
Accessorio di collegamento in parallelo previsto per il montaggio nel citofono bus comfort BTC 850-… Per alimentare il citofono quando devono suonare contemporaneamente più di 4 citofoni.
Possono suonare contemporaneamente al massimo 8 BTC 850-…
Per l'alimentazione è necessario un NG 602-… oppure un VNG 602-…

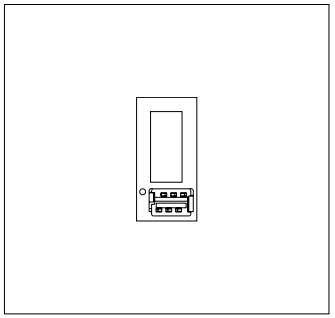

ZPSF 850-0
Accessorio di collegamento in parallelo vivavoce previsto per il montaggio nel citofono vivavoce bus comfort Intercom BFC 850-…
Circuito stampato per il collegamento di un'alimentazione supplementare.
Necessario quando devono essere chiamati contemporaneamente più di 4 citofoni vivavoce bus BFC 850-… o per ogni BFC 850-… che deve ricevere una comunicazione collettiva.
Possono suonare contemporaneamente al massimo 8 citofoni vivavoce bus. (Citofoni 1–4 senza ZPSF 850-…, citofoni 5–8 con ZPSF 850-…)
Per l'alimentazione è necessario un NG 602-… oppure un VNG 602-…

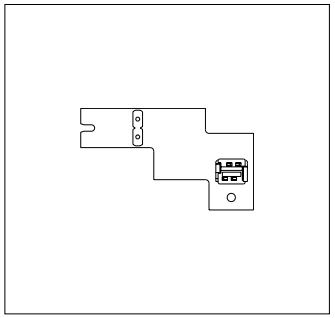

ZAR 850-0
Relè di commutazione accessorio da installare nei citofoni bus BTS 850-… o BTC 850-…
Relè di commutazione universale con un contatto pulito zero per ripetitore di suoneria, comando video o relè di commutazione; un contatto di commutazione a potenziale zero.

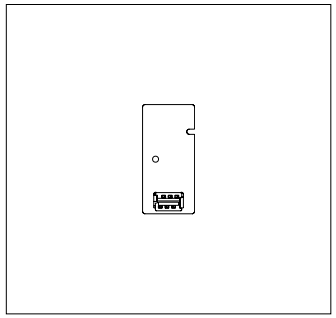

ZARF 850-0
Accessorio relè di commutazione vivavoce da installare nel citofono vivavoce bus BFC 850-… Relè di commutazione universale ad es. per ripetitore di suoneria, comando video o relè di commutazione.

Stabilimento di Furtwangen

Italia

Gestione degli ordini	Tel. +39 0471 257960 Fax +39 0471 257964 info@siedle.it
Servizi e informazioni	Homepage Siedle www.siedle.it

Svizzera

	Lunedì, dalle 8:00 alle 12:00 e dalle 13:00 alle 16:30 Martedì-Giovedì, dalle 7:00 alle 12:00 e dalle 13:00 alle 16:30 Venerdì, dalle 07:00 alle 12:00 e dalle 13:00 alle 16:00
Gestione degli ordini	Tel. +41 61 338 20 44 info@siedle.ch
Tecnico Hotline	Tel. +41 61 333 80 10 info@siedle.ch
Servizi e informazioni	Homepage Siedle www.siedle.ch

SSS SIEDLE

S. Siedle & Söhne
Telefon- und Telegrafenwerke OHG

Postfach 1155
78113 Furtwangen
Bregstraße 1
78120 Furtwangen

Telefon +49 7723 63-0
Telefax +49 7723 63-300
www.siedle.de
info@siedle.de

© 2011/03.20
Printed in Germany
Best.-Nr. 210006996-01 IT